NEOX MC DYNAMIC

PHYSIPRO

Catalogue de pièces

Physipro, concepteur d'aides techniques
à la posture et à la mobilité.

TABLE DES MATIÈRES

CHÂSSIS 4 ROUES....3
CHÂSSIS 6 ROUES....4
MÉCANISME DE BASCULE....5
MÉCANISME DE BASCULE ÉLECTRIQUE....6
STRUCTURE D'ASSISE....10
SIÈGE RIGIDE....11
ROUE PIVOTANTE....12
ROUE PIVOTANTE DYNAMIQUE....13
FOURCHES ESCAMOTABLES....14
ROUE MOTRICE....15
PROTÈGE-RAYON....16
FREIN ANTI-RECUL....17
FREIN DE STATIONNEMENT....18
FREIN À CÂBLE....19
FREIN UNILATÉRAL....20
FREIN AU PIED – 4 ROUES (ROUES DE 12")....21
FREIN AU PIED – 4 ROUES (ROUES MOTRICES)....22
FREIN AU PIED – 6 ROUES (ROUES MOTRICES)....23
ANTI-BASCULANT....24
ACCOUDOIR EN " U "....25
ACCOUDOIR EN " T "....28
MONTANT DE DOSSIER FIXE....29
MONTANT DE DOSSIER RÉGLABLE POUR ACCOUDOIR EN " U"....30
MONTANT DE DOSSIER RÉGLABLE POUR ACCOUDOIR EN " T"....31
MONTANT DE DOSSIER RABATTABLE....32
MONTANT DE DOSSIER DYNAMIQUE....33
MONTANT DE DOSSIER INCLINABLE PAR VÉRIN....34
POTENCE REPOSE-JAMBE PARALLÈLE....35
REPOSE-JAMBE ÉLÉVATEUR ET COMPENSATEUR....36
APPUI-MOLLET....37
REPOSE-PIED RABATTABLE....38
REPOSE-PIED RABATTABLE ET AJUSTABLE EN ANGLE ET PROFONDEUR....39
REPOSE-PIED RABATTABLE PLEINE LARGEUR....40
BARRE DE TENSION....42
BARRE DE POUSSÉE RÉGLABLE EN ANGLE....43
SUPPORT D'APPUI-TÊTE DÉPORTÉ MULTI-RÉGLABLE....44
SUPPORT À BONBONNE....45
DOSSIER À TENSION RÉGLABLE....46
COURROIE D'APPUI-MOLLET COUSSINÉE....47
AUTRES OPTIONS....47

CHÂSSIS 4 ROUES

NO.	QTÉ	NO. DESSIN	DESCRIPTION
A	1	PH-05889-L	ASSEMBLAGE SUPPORT DE FOURCHE GAUCHE
B	1	PH-05889-R	ASSEMBLAGE SUPPORT DE FOURCHE DROIT

NO.	QTÉ	NO. DESSIN	DESCRIPTION
1	2	PH-01631	ESPACEUR DE ROULEMENT
2	2	PH-02314	LONGERON DE CHÂSSIS
	2	PH-05707	LONGERON DE CHÂSSIS MOYEN
	2	PH-05652	LONGERON DE CHÂSSIS PROFOND
3	2	PH-02762	ANCRAGE ANTI-BASCULANT
4	2	PH-03360	BLOC DE ROUE
5	1	PH-04302	TRAVERSE ARRIÈRE FEMELLE 14" À 20"
	1	PH-04548	TRAVERSE ARRIÈRE FEMELLE 19" À 26"
6	1	PH-04303	TRAVERSE ARRIÈRE MALE 14" À 20"
	1	PH-04549	TRAVERSE ARRIÈRE MALE 19" À 26"
7	2	PH-04931	ESPACEUR DE BASCULE
8	1	PH-05234-L	SUPPORT DE FOURCHE GAUCHE
9	1	PH-05234-R	SUPPORT DE FOURCHE DROIT
10	1	PH-05885-L	BLOC DE TRAVERSE GAUCHE BASCULE ÉLECTRIQUE
11	1	PH-05885-R	BLOC DE TRAVERSE DROIT BASCULE ÉLECTRIQUE
12	2	ST-02700	CAPUCHON POLYÉTHYLÈNE Ø1-1/4
13	17	ST-50285	ÉCROU AUTOBLOQUANT ZI M8X1.25
14	4	ST-50604	VIS À TÊTE PLATE SS M8X1.25X50
15	1	ST-50957	VIS À TÊTE HEXAGONALE SS M8X1.25X60
16	4	ST-50960	VIS À TÊTE HEXAGONALE SS M8X1.25X75
17	8	ST-50961	VIS À TÊTE HEXAGONALE SS M8X1.25X80
18	4	ST-52039	ROULEMENT À BILLES M12

CHÂSSIS 4 ROUES

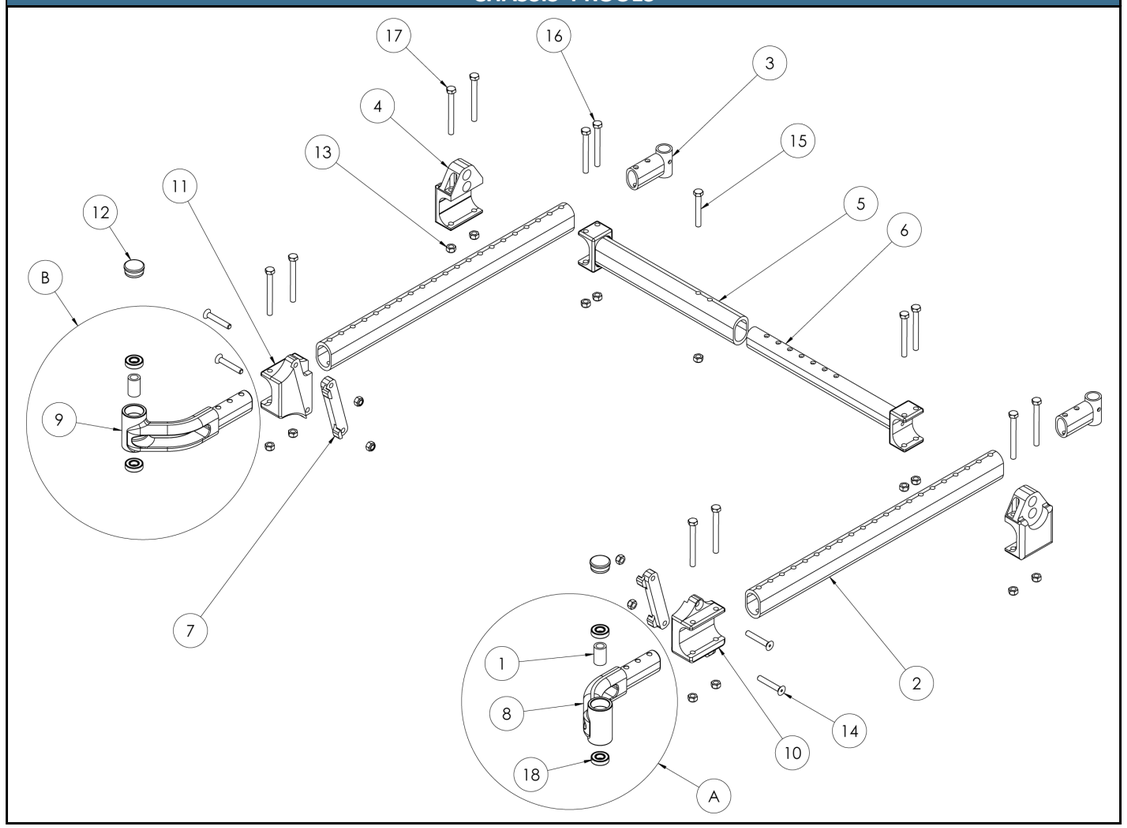

CHÂSSIS 6 ROUES

NO.	QTÉ	NO. DESSIN	DESCRIPTION
A	1	PH-05889-L	ASSEMBLAGE SUPPORT DE FOURCHE GAUCHE
B	1	PH-05889-R	ASSEMBLAGE SUPPORT DE FOURCHE DROIT

NO.	QTÉ	NO. DESSIN	DESCRIPTION
1	2	PH-01631	ESPACEUR DE ROULEMENT
2	2	PH-02314	LONGERON DE CHÂSSIS
	2	PH-05707	LONGERON DE CHÂSSIS MOYEN
	2	PH-05652	LONGERON DE CHÂSSIS PROFOND
3	2	PH-03360	BLOC DE ROUE
4	1	PH-04302	TRAVERSE ARRIÈRE FEMELLE 14" À 20"
	1	PH-04548	TRAVERSE ARRIÈRE FEMELLE 19" À 26"
5	1	PH-04303	TRAVERSE ARRIÈRE MALE 14" À 20"
	1	PH-04549	TRAVERSE ARRIÈRE MALE 19" À 26"
6	2	PH-04931	ESPACEUR DE BASCULE
7	2	PH-05234-L	SUPPORT DE FOURCHE GAUCHE
8	2	PH-05234-R	SUPPORT DE FOURCHE DROIT
9	1	PH-05885-L	BLOC DE TRAVERSE GAUCHE BASCULE ÉLECTRIQUE
10	1	PH-05885-R	BLOC DE TRAVERSE DROIT BASCULE ÉLECTRIQUE
11	2	ST-02700	CAPUCHON POLYÉTHYLÈNE Ø1-1/4
12	17	ST-50285	ÉCROU AUTOBLOQUANT ZI M8X1.25
13	4	ST-50604	VIS À TÊTE PLATE SS M8X1.25X50
14	1	ST-50957	VIS À TÊTE HEXAGONALE SS M8X1.25X60
15	4	ST-50960	VIS À TÊTE HEXAGONALE SS M8X1.25X75
16	4	ST-50961	VIS À TÊTE HEXAGONALE SS M8X1.25X80
17	4	ST-52039	ROULEMENT À BILLES M12
18	4	ST-52908*	VIS À TÊTE HEXAGONALE SS M8X1.25X85
	4	ST-50962*	VIS À TÊTE HEXAGONALE SS M8X1.25X90

* LE NUMÉRO DE L'ITEM VARIE SELON LA PROFONDEUR

CHÂSSIS 6 ROUES

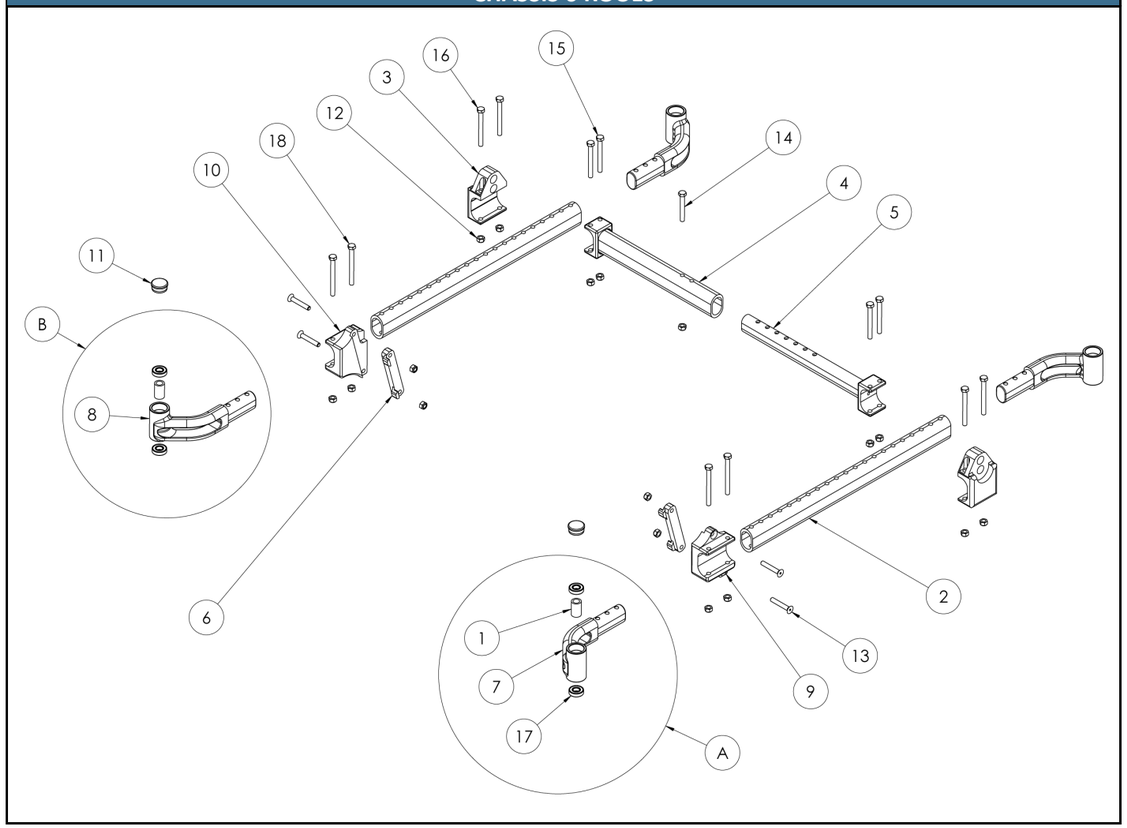

MÉCANISME DE BASCULE

NO.	QTÉ	NO. DESSIN	DESCRIPTION
A	1	PH-06027	MÉCANISME DE BASCULE DYNAMIC PARTIE FEMELLE 14" À 18"
	1	PH-06029	MÉCANISME DE BASCULE DYNAMIC PARTIE FEMELLE 19" À 26"
B	1	PH-06028	MÉCANISME DE BASCULE DYNAMIC PARTIE MÂLE 14" À 18"
	1	PH-06030	MÉCANISME DE BASCULE DYNAMIC PARTIE MÂLE 19" À 26"

NO.	QTÉ	NO. DESSIN	DESCRIPTION
1	2	PH-03354	BRAS DE LEVIER
2	2	PH-05068	GUIDE DE RETENUE DU CÂBLE
	2	PH-05473*	ASSEMBLAGE SOUDÉ DE PLAQUE AVEC ÉCROU
3	2	PH-05188	EMBOUT DU CYLINDRE
4	1	PH-05224	POIGNÉE ET CÂBLE COURT POUR LIBÉRATION DE POSITION
	1	PH-05225	POIGNÉE ET CÂBLE LONG POUR LIBÉRATION DE POSITION
5	2	PH-05441	ANCRAGE DE TRANSPORT
6	2	PH-05444	BLOC D'ANCRAGE
7	1	PH-05447*	ASSEMBLAGE SOUDÉ DU CAISSON DE RETENU POUR RESSORT GAUCHE
8	2	PH-05449*	ANNEAU FERMÉ INFÉRIEUR DE RETENU POUR RESSORT
9	2	PH-05474	BLOC FILETÉ NEOX DYNAMIC
10	4	PH-05493	BUTÉE D'ARRÊT
11	2	PH-05495	BAGUE PIVOT
12	4	PH-05506	ESPACEUR DE PIVOT DE LA BOUTEILLE
13	2	PH-05801*	ANNEAU FERMÉ SUPÉRIEUR DE RETENU POUR RESSORT
14	1	PH-05880*	ASSEMBLAGE SOUDÉ DU CAISSON DE RETENU POUR RESSORT DROIT
15	1	PH-05945	TRAVERSE AVANT FEMELLE RECULÉE POUR NEOX DYNAMIC 14" À 18"
	1	PH-05947	TRAVERSE AVANT FEMELLE RECULÉE POUR NEOX DYNAMIC 19" À 26"
16	1	PH-05946	TRAVERSE AVANT MÂLE RECULÉE POUR NEOX DYNAMIC 14" À 18"
	1	PH-05948	TRAVERSE AVANT MÂLE RECULÉE POUR NEOX DYNAMIC 19" À 26"
17	2	PH-06019	RESORT COMPRESSION POUR MÉCANISME DE BASCULE DYNAMIC HD
18	2	PH-06021	PLAQUE DE BASCULE NEOX DYNAMIC
19	2	PH-06100	ESPACEUR POUR BASCULE DYNAMIC HD
20	8	ST-01640	RONDELLE DE FREIN ZI Ø1/4
21	4	ST-01719	RONDELLE PLATE SS Ø1/4
22	2	ST-02494	RONDELLE PLATE EN PLASTIQUE Ø0.3125
23	2	st-02934	COLLET FENDU
24	6	ST-03021	RONDELLE PLATE EN NYLON 0.3125
25	4	ST-03063	PALIER LISSE À ÉPAULEMENT M8
26	4	ST-03165	PALIER LISSE À ÉPAULEMENT Ø3/8
27	4	ST-03273	RONDELLE PLATE NYLON Ø0.315
28	4	ST-03441	RONDELLE PLATE SS M6 LARGE
29	2	ST-03857	CYLINDRE AU GAZ 500N 78-310MM MAX
30	4	ST-50057	VIS À TÊTE BOMBÉE SS M5X0.8X10
31	4	ST-50121	VIS À TÊTE BOMBÉE SS M6X1.0X40
32	14	ST-50284	ÉCROU AUTOBLOQUANT ZI M6X1.0
33	1	ST-50285	ÉCROU AUTOBLOQUANT ZI M8X1.25
34	2	ST-50369**	ÉCROU HEXAGONAL ZI M6X1.0
35	6	ST-50922	VIS À TÊTE HEXAGONALE SS M6X1.0X40
36	8	ST-51066	RONDELLE PLATE SS M6
37	2	ST-51212	VIS À ÉPAULEMENT BO M8X25 X M6X1.0
38	2	ST-51213	VIS À ÉPAULEMENT BO M8X30 X M6X1.0

NO.	QTÉ	NO. DESSIN	DESCRIPTION
39	1	ST-51916	CAPUCHON DÉCORATIF M8
40	2	ST-52050	CONTRE ÉCROU SS M10X1.5
41	1	ST-52866	VIS À TÊTE BOMBÉE SS M8X1.25X60

* UTILISÉ POUR LES LARGEURS ET PROFONDEURS DE 19" ET +

** PIÈCES UTILISÉES SEULEMENT AVEC LES ASSEMBLAGES PH-06027, PH-06028, PH-06029 ET PH-06030

MÉCANISME DE BASCULE (TRAVERSE RECULÉE)

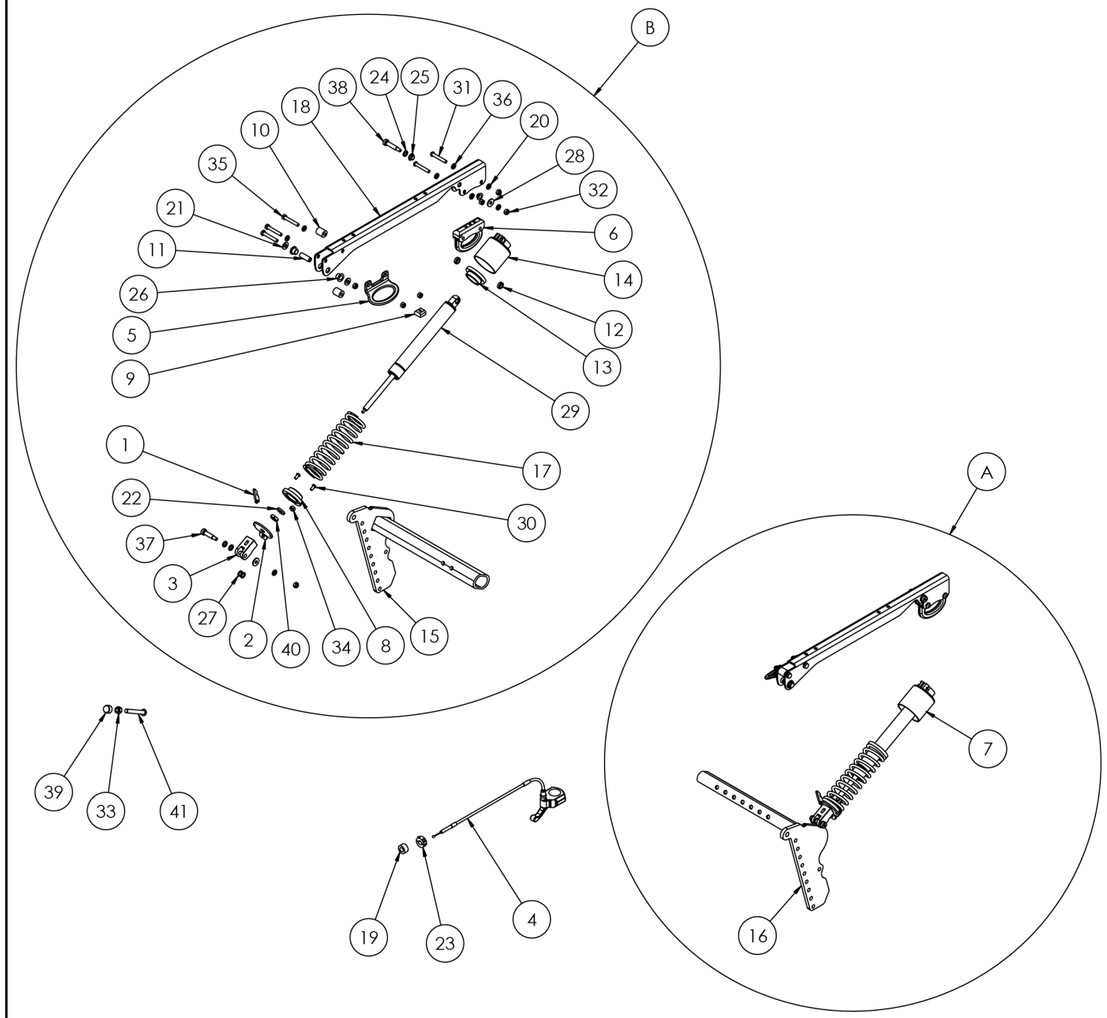

[1] ASSEMBLAGE GAUCHE ILLUSTRÉ

MÉCANISME DE BASCULE ÉLECTRIQUE

NO.	QTÉ	NO. DESSIN	DESCRIPTION
A	1	PH-06032-C14	ASSEMBLAGE BASCULE ÉLECTRIQUE DYNAMIC 14"
	1	PH-06032-C15	ASSEMBLAGE BASCULE ÉLECTRIQUE DYNAMIC 15"
	1	PH-06032-C16	ASSEMBLAGE BASCULE ÉLECTRIQUE DYNAMIC 16"
	1	PH-06032-C17	ASSEMBLAGE BASCULE ÉLECTRIQUE DYNAMIC 17"
	1	PH-06032-C18	ASSEMBLAGE BASCULE ÉLECTRIQUE DYNAMIC 18"
	1	PH-06032-C19	ASSEMBLAGE BASCULE ÉLECTRIQUE DYNAMIC 19"
	1	PH-06032-C20	ASSEMBLAGE BASCULE ÉLECTRIQUE DYNAMIC 20"
	1	PH-06032-C21	ASSEMBLAGE BASCULE ÉLECTRIQUE DYNAMIC 21"
	1	PH-06032-C22	ASSEMBLAGE BASCULE ÉLECTRIQUE DYNAMIC 22"
	1	PH-06032-C23	ASSEMBLAGE BASCULE ÉLECTRIQUE DYNAMIC 23"
	1	PH-06032-C24	ASSEMBLAGE BASCULE ÉLECTRIQUE DYNAMIC 24"
B	1	PH-05623	MANETTE/CONTRÔLE BASCULE ÉLECTRIQUE VERTICALE
	1	PH-05625	MANETTE/CONTRÔLE BASCULE ÉLECTRIQUE HORIZONTALE
C	1	PH-05841-C14	ASSEMBLAGE CYLINDRE AVEC BASCULE ÉLECTRIQUE DYNAMIC 14"
	1	PH-05841-C15	ASSEMBLAGE CYLINDRE AVEC BASCULE ÉLECTRIQUE DYNAMIC 15"
	1	PH-05841-C16	ASSEMBLAGE CYLINDRE AVEC BASCULE ÉLECTRIQUE DYNAMIC 16"
	1	PH-05841-C17	ASSEMBLAGE CYLINDRE AVEC BASCULE ÉLECTRIQUE DYNAMIC 17"
	1	PH-05841-C18	ASSEMBLAGE CYLINDRE AVEC BASCULE ÉLECTRIQUE DYNAMIC 18"
	1	PH-05841-C19	ASSEMBLAGE CYLINDRE AVEC BASCULE ÉLECTRIQUE DYNAMIC 19"
	1	PH-05841-C20	ASSEMBLAGE CYLINDRE AVEC BASCULE ÉLECTRIQUE DYNAMIC 20"
	1	PH-05841-C21	ASSEMBLAGE CYLINDRE AVEC BASCULE ÉLECTRIQUE DYNAMIC 21"
	1	PH-05841-C22	ASSEMBLAGE CYLINDRE AVEC BASCULE ÉLECTRIQUE DYNAMIC 22"
	1	PH-05841-C23	ASSEMBLAGE CYLINDRE AVEC BASCULE ÉLECTRIQUE DYNAMIC 23"
	1	PH-05841-C24	ASSEMBLAGE CYLINDRE AVEC BASCULE ÉLECTRIQUE DYNAMIC 24"
D	1	PH-05839-C14	ASSEMBLAGE CYLINDRE BASCULE ÉLECTRIQUE 14"
	1	PH-05839-C15	ASSEMBLAGE CYLINDRE BASCULE ÉLECTRIQUE 15"
	1	PH-05839-C16	ASSEMBLAGE CYLINDRE BASCULE ÉLECTRIQUE 16"
	1	PH-05839-C17	ASSEMBLAGE CYLINDRE BASCULE ÉLECTRIQUE 17"
E	1	PH-05839-C18	ASSEMBLAGE CYLINDRE BASCULE ÉLECTRIQUE 18"
	1	PH-05839-C19	ASSEMBLAGE CYLINDRE BASCULE ÉLECTRIQUE 19"
	1	PH-05839-C20	ASSEMBLAGE CYLINDRE BASCULE ÉLECTRIQUE 20"
	1	PH-05839-C21	ASSEMBLAGE CYLINDRE BASCULE ÉLECTRIQUE 21"
	1	PH-05839-C22	ASSEMBLAGE CYLINDRE BASCULE ÉLECTRIQUE 22"
	1	PH-05839-C23	ASSEMBLAGE CYLINDRE BASCULE ÉLECTRIQUE 23"
	1	PH-05839-C24	ASSEMBLAGE CYLINDRE BASCULE ÉLECTRIQUE 24"
F	1	PH-06031	ASSEMBLAGE SUPPORT BATTERIE DYNAMIC

MÉCANISME DE BASCULE ÉLECTRIQUE

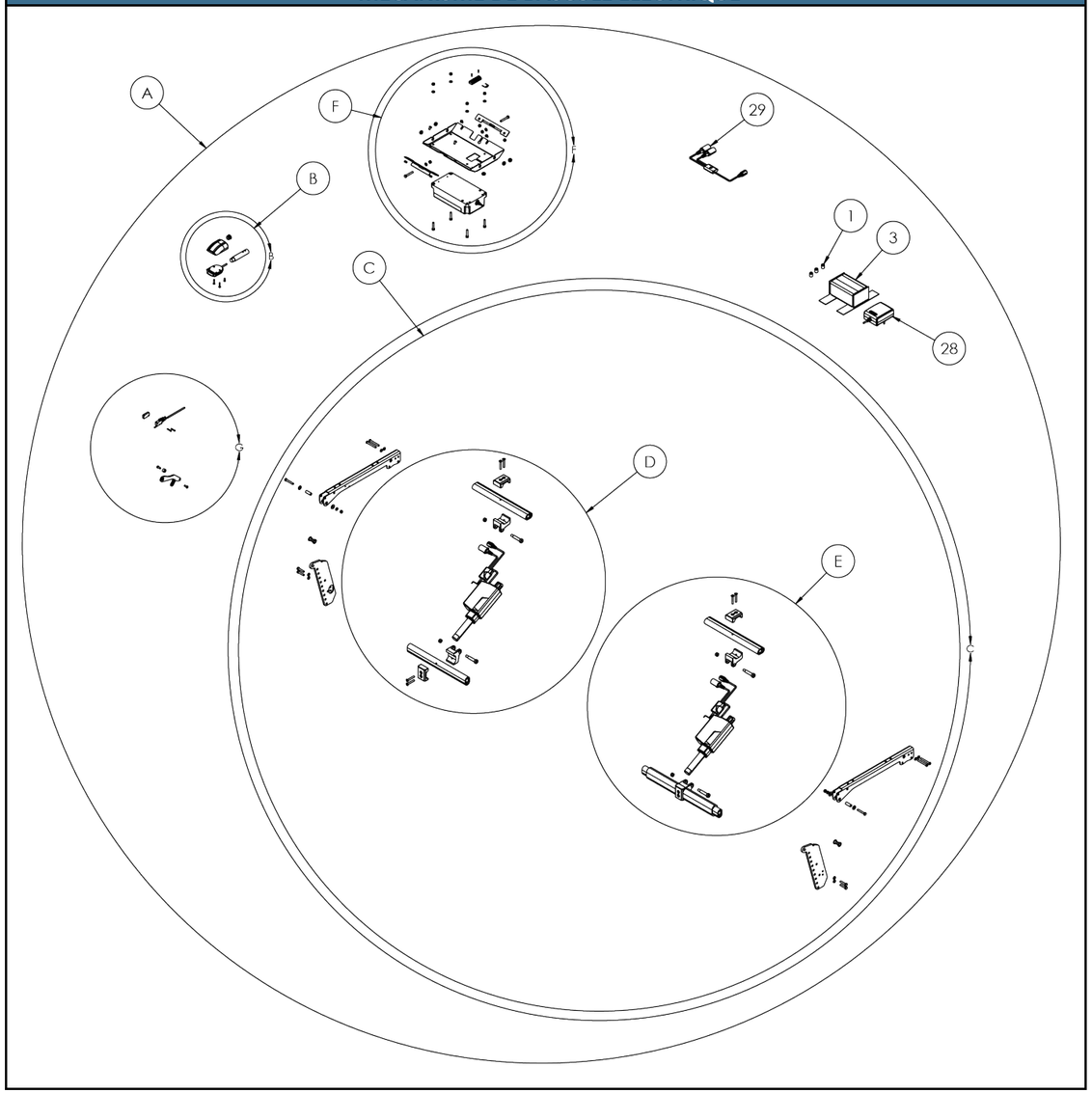

DESSINS TECHNIQUES (DÉTAILS B, C, F)

DESSINS TECHNIQUES (DÉTAILS D, E)

MÉCANISME DE BASCULE ÉLECTRIQUE

NO.	QTÉ	NO. DESSIN	DESCRIPTION
1	3	PH-03410	BUTÉE D'ARRET
2	1	PH-03940	ESPACEUR
3	1	PH-04149	SUPPORT CHARGEUR
4	2	PH-05495	BAGUE PIVOT
5	1	VOIR TABLEAU 1	
6	1	PH-05588-C14	TRAVERSE INFÉRIEURE SOUDÉE POUR 14"
	1	PH-05588-C15	TRAVERSE INFÉRIEURE SOUDÉE POUR 15"
	1	PH-05588-C16	TRAVERSE INFÉRIEURE SOUDÉE POUR 16"
	1	PH-05588-C17	TRAVERSE INFÉRIEURE SOUDÉE POUR 17"
7	1	PH-05621	TIGE SUPPORT MANETTE
8	1	PH-05622	BASE SUPPORT MANETTE VERTICALE
	1	PH-05624	BASE SUPPORT MANETTE HORIZONTALE
9	1	PH-05626	SUPPORT BATTERIE TBB4 DYNAMIC
10	2	PH-05628	SUPPORT BOITIER BASCULE ÉLECTRIQUE DYNAMIC
11	2	PH-05630*	BLOC DE FIXATION TRAVERSE INFÉRIEURE BASCULE ÉLECTRIQUE
	1	PH-05630**	BLOC DE FIXATION TRAVERSE INFÉRIEURE BASCULE ÉLECTRIQUE
12	2	PH-05631*	BLOC DE FIXATION ARRIÈRE TRAVERSE INFÉRIEURE BASCULE ÉLECTRIQUE
	1	PH-05631**	BLOC DE FIXATION ARRIÈRE TRAVERSE INFÉRIEURE BASCULE ÉLECTRIQUE
13	1	PH-05836-L	PLAQUE AJUSTABLE EN HAUTEUR NEOX DYNAMIC ÉLECTRIQUE GAUCHE
14	1	PH-05836-R	PLAQUE AJUSTABLE EN HAUTEUR NEOX DYNAMIC ÉLECTRIQUE DROIT
15	2	PH-05888	PLAQUE DE BASCULE ÉLECTRIQUE NEOX DYNAMIC
16	1	PH-05920	ASSEMBLAGE INTERRUPTEUR DE FIN DE COURSE
17	1	PH-06015	BUTÉE D'ARRÊT POUR BASCULE ÉLECTRIQUE DYNAMIC
18	1	PH-06016	ESPACEUR INTERRUPTEUR DE FIN DE COURSE POUR BASCULE ÉLECTRIQUE DYNAMIC
19	1	PH-06123-C18	ASSEMBLAGE SOUDÉ TUBE RENFORT ET BLOC DE FIXATION POUR 18"
	1	PH-06123-C19	ASSEMBLAGE SOUDÉ TUBE RENFORT ET BLOC DE FIXATION POUR 19"
	1	PH-06123-C20	ASSEMBLAGE SOUDÉ TUBE RENFORT ET BLOC DE FIXATION POUR 20"
	1	PH-06123-C21	ASSEMBLAGE SOUDÉ TUBE RENFORT ET BLOC DE FIXATION POUR 21"
	1	PH-06123-C22	ASSEMBLAGE SOUDÉ TUBE RENFORT ET BLOC DE FIXATION POUR 22"
	1	PH-06123-C23	ASSEMBLAGE SOUDÉ TUBE RENFORT ET BLOC DE FIXATION POUR 23"
	1	PH-06123-C24	ASSEMBLAGE SOUDÉ TUBE RENFORT ET BLOC DE FIXATION POUR 24"
	1	PH-06123-C25	ASSEMBLAGE SOUDÉ TUBE RENFORT ET BLOC DE FIXATION POUR 25"
	1	PH-06123-C26	ASSEMBLAGE SOUDÉ TUBE RENFORT ET BLOC DE FIXATION POUR 26"
20	12	ST-01640	RONDELLE DE FREIN ZI Ø1/4
21	2	ST-01719	RONDELLE PLATE SS Ø1/4
22	1	ST-02623	BOUCHON DE PLASTIQUE Ø3/4
23	4	ST-03165	PALIER LISSE À ÉPAULEMENT Ø3/8
24	2	ST-03441	RONDELLE PLATE SS M6 LARGE
25	1	ST-03802	ACTUATEUR BASCULE ÉLECTRIQUE #TA29-5D
26	1	ST-03803	BATTERIE SYSTÈME DE BASCULE ÉLECTRIQUE # TBB4
27	1	ST-03804	MANETTE DE BASCULE ÉLECTRIQUE # TFH21-A
28	1	ST-03805	CHARGEUR BASCULE ÉLECTRIQUE #TP8
29	1	ST-03806	CONNECTEUR EN "Y" POUR BASCULE ÉLECTRIQUE # TYC-A
30	5	ST-03871	ŒILLET EN CAOUTCHOUC DE ¼" DI X 9/16" DE X ¼" ÉPAISSEUR
31	1	ST-03874	DIODE 1N5408 - 1000 VOLTS (P.I.) - 3 AMPERES
32	1	ST-03877	BLOC BORNIER TERMINAL 3.75" (95 MM) 14/18 AWG - 3 AMPERES - 12 POSITIONS
33	2	ST-50017	VIS À TÊTE BOMBÉE SS M4X0.7X20
34	1	ST-50035	VIS À TÊTE BOMBÉE SS M4X0.7X12
35	4	ST-50112	VIS À TÊTE BOMBÉE SS M6X1.0X10
36	4	ST-50123	VIS À TÊTE BOMBÉE SS M6X1.0X50
37	8	ST-50284	ÉCROU AUTOBLOQUANT ZI M6X1.0
38	2	ST-50285	ÉCROU AUTOBLOQUANT ZI M8X1.25
39	4	ST-50551	VIS À TÊTE PLATE SS M6X1.0X40
40	4*	ST-50920	VIS À TÊTE HEXAGONALE SS M6X1.0X30
	2**	ST-50920	VIS À TÊTE HEXAGONALE SS M6X1.0X30
41	4	ST-50922	VIS À TÊTE HEXAGONALE SS M6X1.0X40
42	4	ST-51066	RONDELLE PLATE SS M6
43	4	ST-51484	VIS CYLINDRIQUE SS M6X1.0X30
44	2	ST-51997	VIS À TÊTE BOMBÉE SS M5X0.8X14
45	2	ST-52894	VIS À ÉPAULEMENT M10X40 X M8X1.25
46	4	ST-52911	ÉCROU À SERTIR M6X1.0
47	2	ST-52913	VIS CYLINDRIQUE SS M2X0.4X10
48	2	ST-52926	VIS À TÊTE BOMBÉE SS M3X0.5X20

* UTILISÉ POUR LES LARGEURS 18" ET -
** UTILISÉ POUR LES LARGEURS 18" ET +

TABLEAU 1			
CONFIGURATION D'ITEMS POUR MÉCANISME DE BASCULE ÉLECTRIQUE			
LARGEUR CHAISE	BULLE D	BULLE E	NO.5
14"	PH-05839-C14	-	PH-05588-C13
15"	PH-05839-C15	-	PH-05588-C14
16"	PH-05839-C16	-	PH-05588-C15
17"	PH-05839-C17	-	PH-05588-C16
18"	-	PH-05839-C18	PH-05588-C17
19"	-	PH-05839-C19	PH-05588-C18
20"	-	PH-05839-C20	PH-05588-C19
21"	-	PH-05839-C21	PH-05588-C20
22"	-	PH-05839-C22	PH-05588-C21
23"	-	PH-05839-C23	PH-05588-C22
24"	-	PH-05839-C24	PH-05588-C23
25"	-	PH-05839-C25	PH-05588-C24
26"	-	PH-05839-C26	PH-05588-C25

DESSINS TECHNIQUES (DÉTAILS B, C, F) →

DESSINS TECHNIQUES (DÉTAILS D, E) →

RETOUR À LA LISTE DES PIÈCES (A-F) RETOUR À LA LISTE DES PIÈCES (1-48)

MÉCANISME DE BASCULE ÉLECTRIQUE - DESSINS TECHNIQUES (DÉTAILS B-C-F)

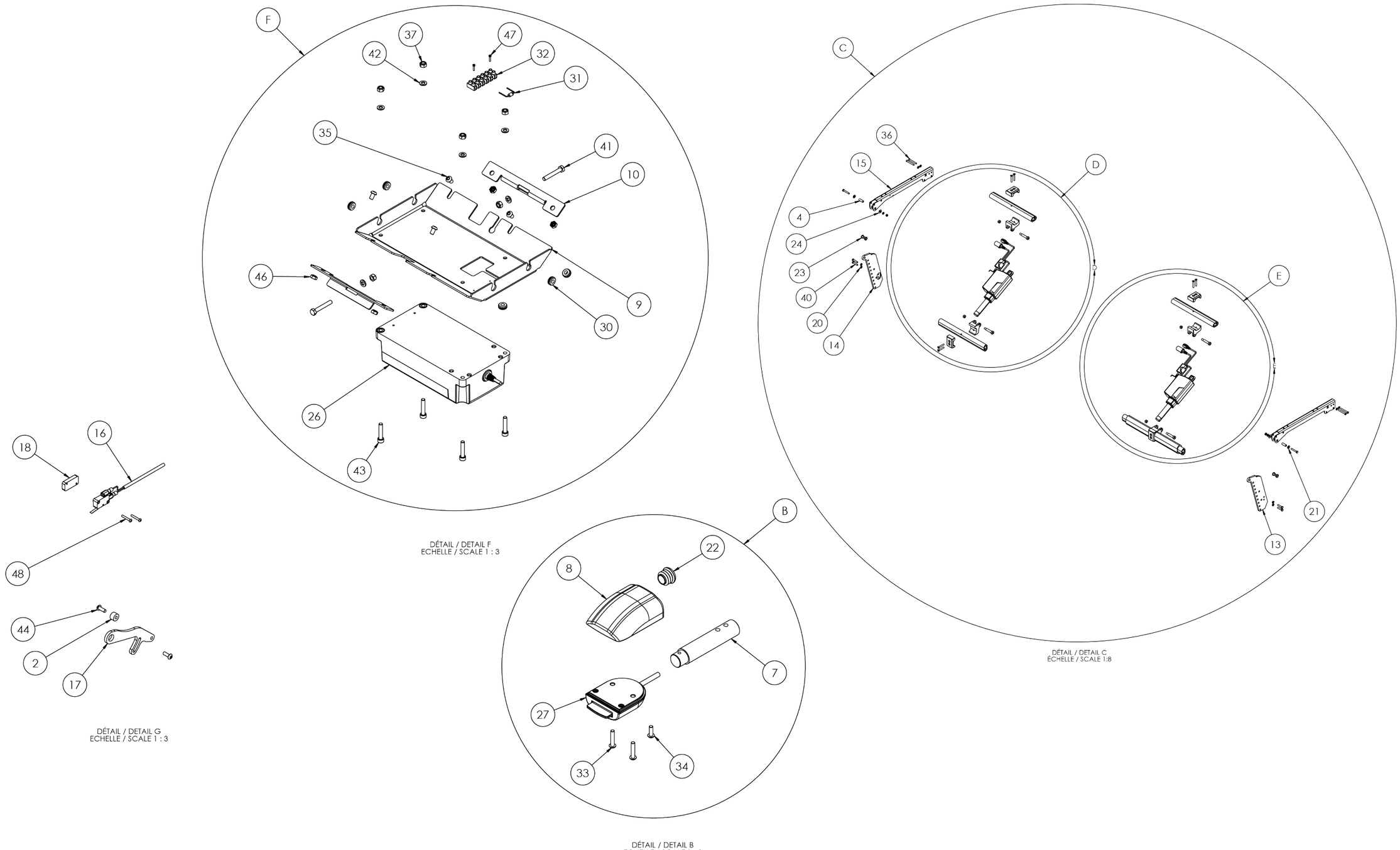

RETOUR À LA LISTE DES PIÈCES (A-F)

RETOUR À LA LISTE DES PIÈCES (1-48)

MÉCANISME DE BASCULE ÉLECTRIQUE - DESSINS TECHNIQUES (DÉTAILS D-E)

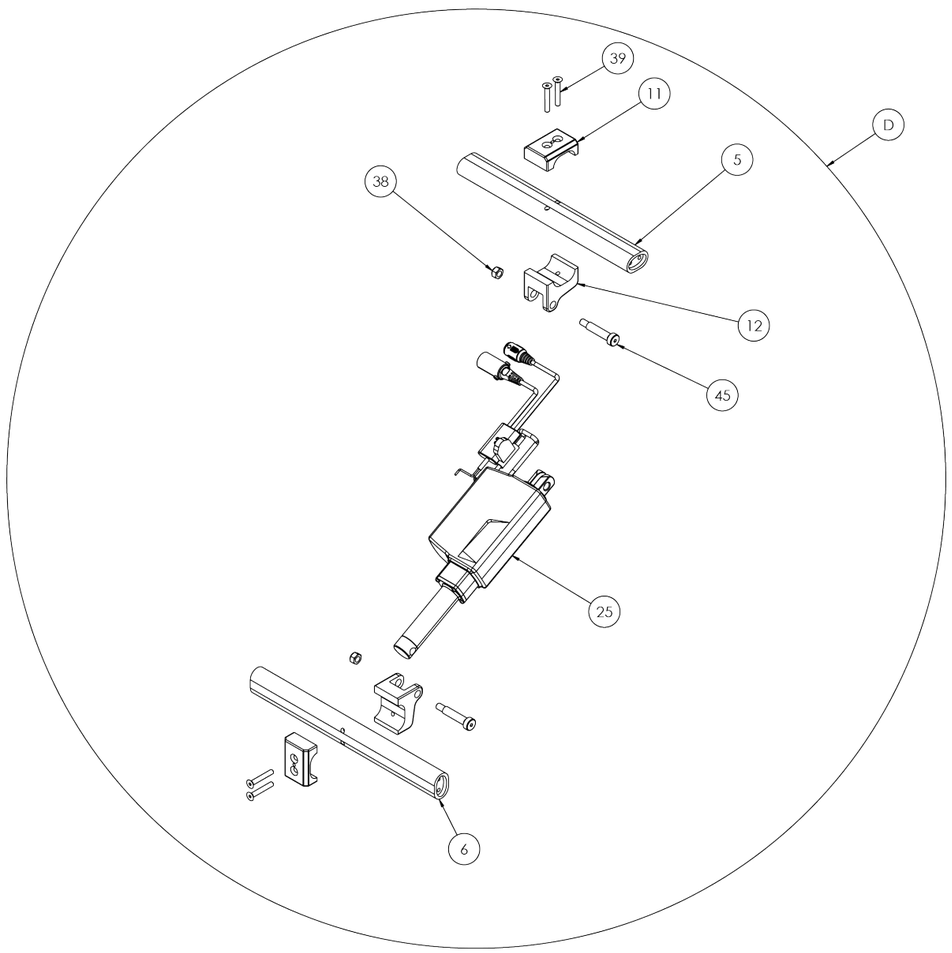

DÉTAIL / DETAIL D
ÉCHELLE / SCALE 1:3

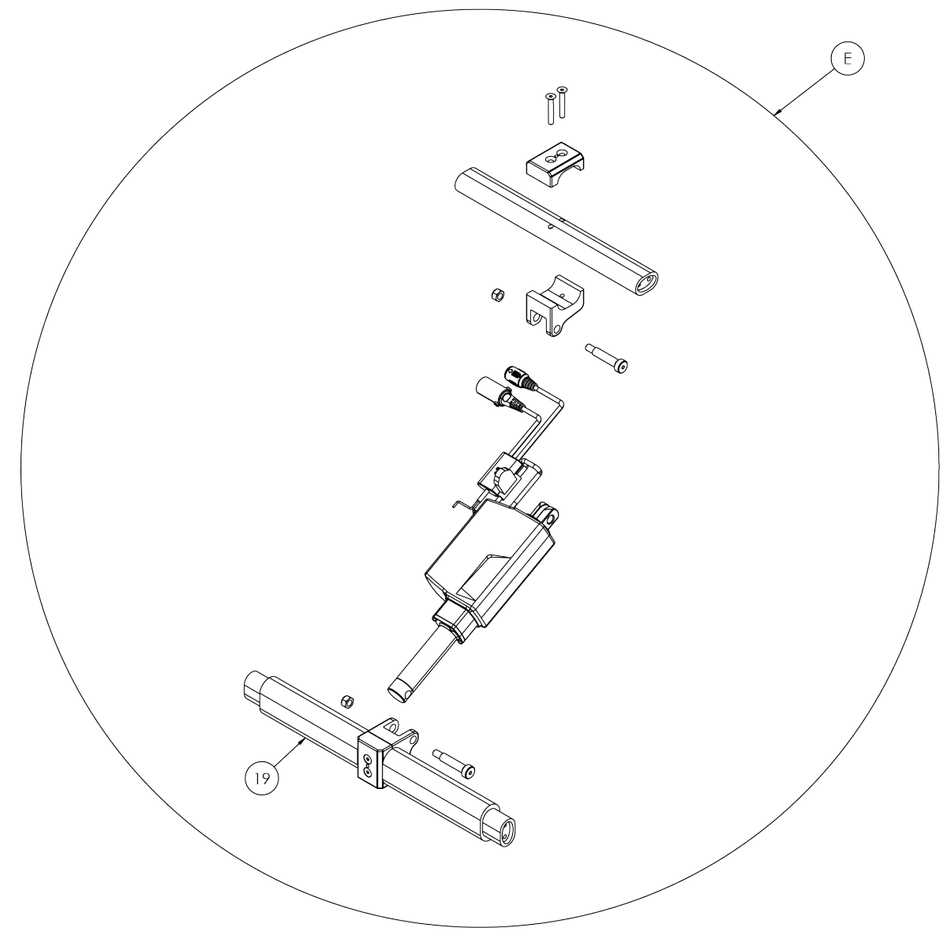

DÉTAIL / DETAIL E
ÉCHELLE / SCALE 1:3

STRUCTURE D'ASSISE

NO.	QTÉ	NO. DESSIN	DESCRIPTION
1	1	PH-03381	CHÂSSIS DE SIÈGE FEMELLE 14" À 20" STANDARD
	1	PH-03666	CHÂSSIS DE SIÈGE FEMELLE 14" À 20" MOYEN
	1	PH-05667	CHÂSSIS DE SIÈGE FEMELLE 14" À 20" GRAND
	1	PH-03667	CHÂSSIS DE SIÈGE FEMELLE 16" À 22" STANDARD
	1	PH-03390	CHÂSSIS DE SIÈGE FEMELLE 16" À 22" MOYEN
	1	PH-05668	CHÂSSIS DE SIÈGE FEMELLE 16" À 22" GRAND
	1	PH-03627	CHÂSSIS DE SIÈGE FEMELLE 20" À 26" MOYEN
	1	PH-05669	CHÂSSIS DE SIÈGE FEMELLE 20" À 26" GRAND
2	1	PH-03383	CHÂSSIS DE SIÈGE MALE 14" À 20" STANDARD
	1	PH-03665	CHÂSSIS DE SIÈGE MALE 14" À 20" MOYEN
	1	PH-05670	CHÂSSIS DE SIÈGE MÂLE 14" À 20" GRAND
	1	PH-03668	CHÂSSIS DE SIÈGE MALE 16" À 22" STANDARD
	1	PH-03388	CHÂSSIS DE SIÈGE MALE 16" À 22" MOYEN
	1	PH-05671	CHÂSSIS DE SIÈGE MÂLE 16" À 22" GRAND
	1	PH-03626	CHÂSSIS DE SIÈGE MALE 20" À 26" MOYEN
	1	PH-05672	CHÂSSIS DE SIÈGE MÂLE 20" À 26" GRAND
3	2	PH-05517	BLOC INTÉRIEUR TUBE POTENCE REPOSE-JAMBE PARALLÈLE
4	2	PH-05569	ASSEMBLAGE FIXATION AU TUBE AVEC INSERT DE PLASTIQUE
5	1	PH-05706-L	SUPPORT DE POTENCE REPOSE-JAMBE PARALLÈLE DÉPORTÉE GAUCHE NEOX DYNAMIQUE
6	1	PH-05706-R	SUPPORT DE POTENCE REPOSE-JAMBE PARALLÈLE DÉPORTÉE DROIT NEOX DYNAMIQUE
7	2	ST-01640	RONDELLE DE FREIN ZI Ø1/4
8	2	ST-02625	BOUCHON DE PLASTIQUE Ø1
9	2	ST-50117	VIS À TÊTE BOMBÉE SS M6X1.0X20
10	6	ST-50284	ÉCROU AUTOBLOQUANT ZI M6X1.0
11	4	ST-50551	VIS À TÊTE PLATE SS M6X1.0X40
12	2	ST-50921	VIS À TÊTE HEXAGONALE SS M6X1.0X35
13	2	ST-52874	ÉCROU RIVET ZI M5X0.8X33

STRUCTURE D'ASSISE

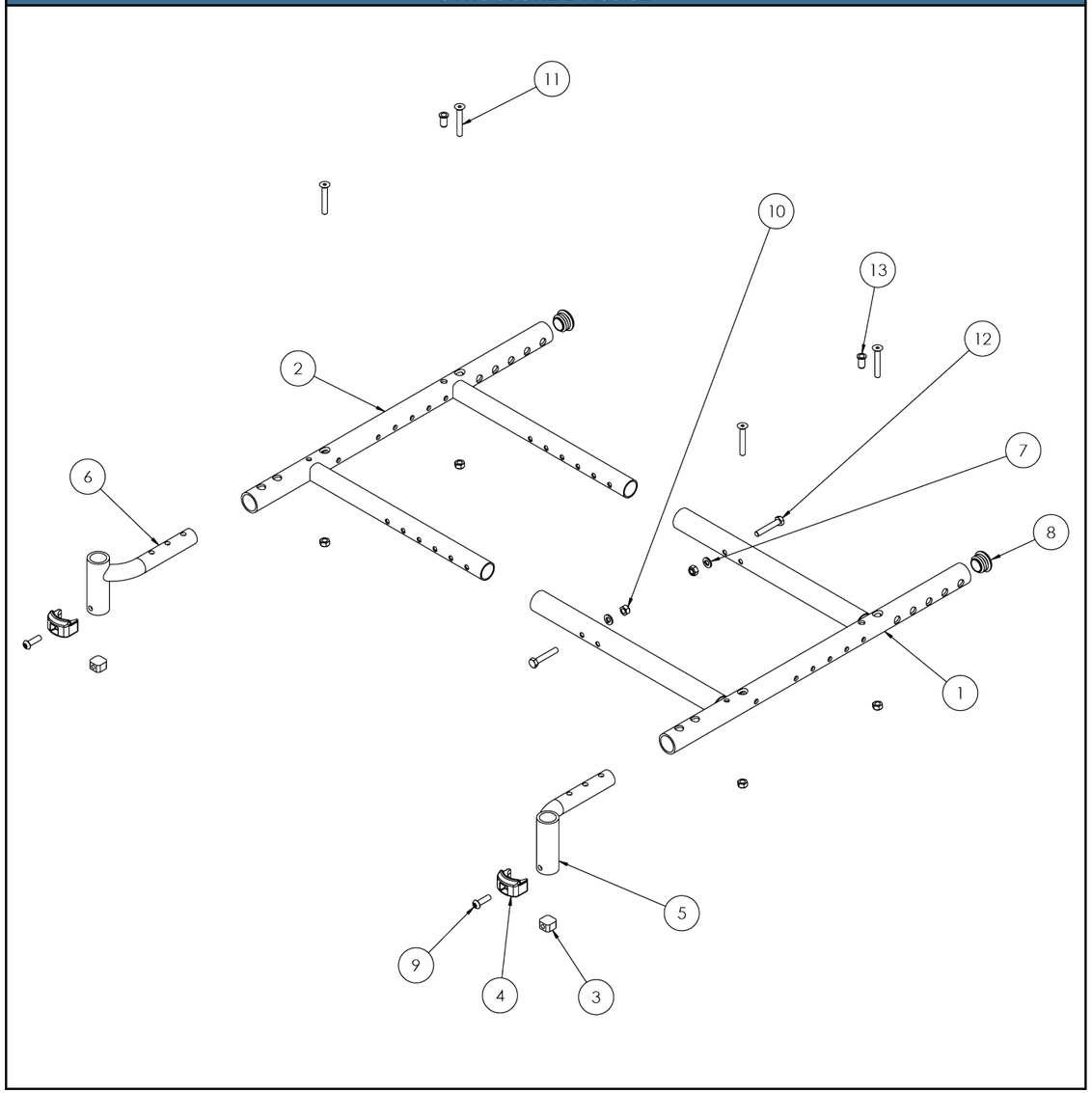

SIÈGE RIGIDE

NO.	QTÉ	NO. DESSIN	DESCRIPTION
A	1	PH-06140	PLAQUE D'ASSISE 14" À 17" L X 14" À 22" P
	1	PH-06141	PLAQUE D'ASSISE 16" À 18" L X 14" À 22" P
	1	PH-06142	PLAQUE D'ASSISE 19" À 21" L X 14" À 22" P
	1	PH-06143	PLAQUE D'ASSISE 20" À 24" L X 14" À 22" P
	1	PH-06144	PLAQUE D'ASSISE 25" À 27" L X 14" À 22" P

NO.	QTÉ	NO. DESSIN	DESCRIPTION
1	3	PH-03410**	BUTÉE D'ARRET
2	3	PH-03869	FIXATION DE PLAQUE D'ASSISE RIGIDE ARRIÈRE
	3	PH-05905**	FIXATION DE PLAQUE D'ASSISE RIGIDE POUR BASCULE ÉLECTRIQUE
3	1	PH-03883	PLAQUE D'ASSISE ARRIÈRE DYNAMIC 14" À 17"
	1	PH-03871	PLAQUE D'ASSISE ARRIÈRE DYNAMIC 16" À 18"
	1	PH-03887	PLAQUE D'ASSISE ARRIÈRE DYNAMIC 19" À 21"
	1	PH-05198	PLAQUE D'ASSISE ARRIÈRE DYNAMIC 20" À 24"
	1	PH-05200	PLAQUE D'ASSISE ARRIÈRE DYNAMIC 25" À 27"
4	1	PH-03884	PLAQUE D'ASSISE AVANT DYNAMIC 14" À 17"
	1	PH-03872	PLAQUE D'ASSISE AVANT DYNAMIC 16" À 18"
	1	PH-03888	PLAQUE D'ASSISE AVANT DYNAMIC 19" À 21"
	1	PH-05199	PLAQUE D'ASSISE AVANT DYNAMIC 20" À 24"
	1	PH-05201	PLAQUE D'ASSISE AVANT DYNAMIC 25" À 27"
5	2	PH-05759	PLAQUE SUPPORT AVANT D'ASSISE NEOX DYNAMIQUE
6	2	ST-03441*	RONDELLE PLATE SS M6 LARGE
7	4	ST-50063	VIS À TÊTE BOMBÉE SS M5X0.8X30
8	2	ST-50064	VIS À TÊTE BOMBÉE SS M5X0.8X35
9	12	ST-50283	ÉCROU AUTOBLOQUANT ZI M5X0.8
10	2	ST-50284	ÉCROU AUTOBLOQUANT ZI M6X1.0
11	2	ST-51065	RONDELLE PLATE SS M5
12	2	ST-51484	VIS CYLINDRIQUE SS M6X1.0X30
	2	ST-51486*	VIS CYLINDRIQUE SS M6X1.0X40
13	6	ST-51997	VIS À TÊTE BOMBÉE SS M5X0.8X14

* PIÈCES UTILISÉES AVEC ACCOUDOIR EN "U"
** PIÈCES UTILISÉES AVEC BASCULE ÉLECTRIQUE

SIÈGE RIGIDE

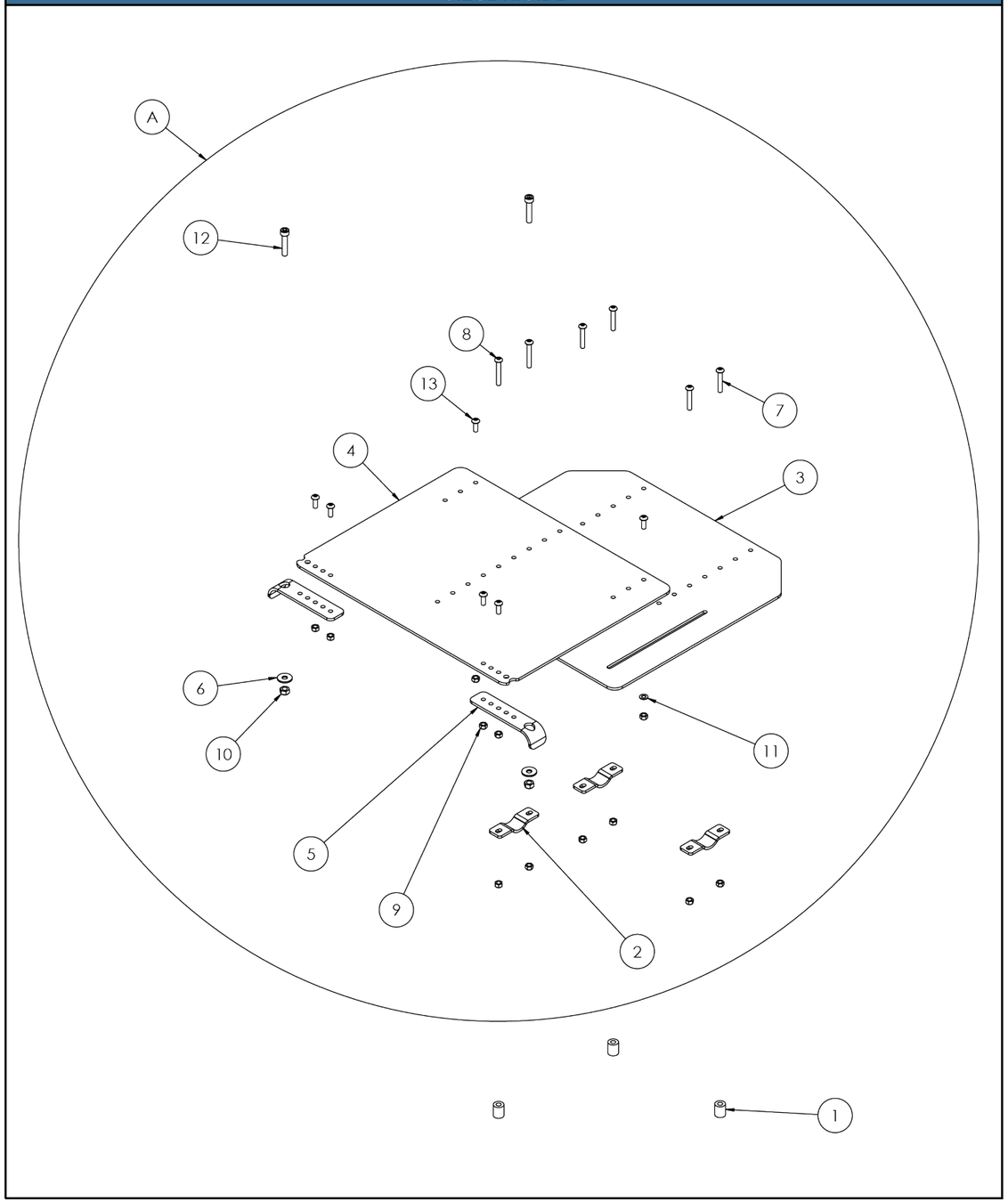

ROUE PIVOTANTE

NO.	QTÉ	NO. DESSIN	DESCRIPTION
A	1	PH-05657	ROUE PIVOTANTE

NO.	QTÉ	NO. DESSIN	DESCRIPTION
1	2	0004-104-001	ESPACEUR AXE DE ROULETTE
2	1	PH-02405	ESPACEUR DE ROUE AVANT 1/4"
	1	PH-05417*	CALE PETITE POUR ROUE ESCAMOTABLE
3	1	PH-05248	FOURCHE
4	1	PH-05859**	CALE POUR FOURCHE ARRIÈRE 6 ROUES
	1	ST-01580	RONDELLE PLATE SS Ø1/2
5	1	ST-02444	ROUE AVANT HOLLOW Ø5"X1"
	1	ST-02458	ROUE AVANT HOLLOW Ø5"X1-1/2"
	1	ST-02459	ROUE AVANT HOLLOW Ø6"X1-1/4"
	1	ST-02460	ROUE AVANT HOLLOW Ø6"X1-1/2"
	1	ST-02844	ROUE AVANT URÉTHANE Ø8"X2"
	1	ST-02846	ROUE AVANT URÉTHANE Ø8"X1-1/2"
6	1	ST-50285	ÉCROU AUTOBLOQUANT ZI M8X1.25
7	3	ST-51955	RONDELLE PLATE SS M12
8	1	ST-52040	VIS À TÊTE HEXAGONALE ZI M12X1.50X80
	1	ST-52898*	VIS À TÊTE HEXAGONALE ZI M12X1.50X100
9	1	ST-52041	ÉCROU AUTOBLOQUANT ZI M12X1.50
10	1	ST-52867	VIS À TÊTE BOMBÉE SS M8X1.25X70

* PIÈCE UTILISÉE EN 6 ROUES
** PIÈCES UTILISÉES EN 6 ROUES. LE NOMBRE DE PIÈCES PEUT VARIER DE 0 À 5

ROUE PIVOTANTE

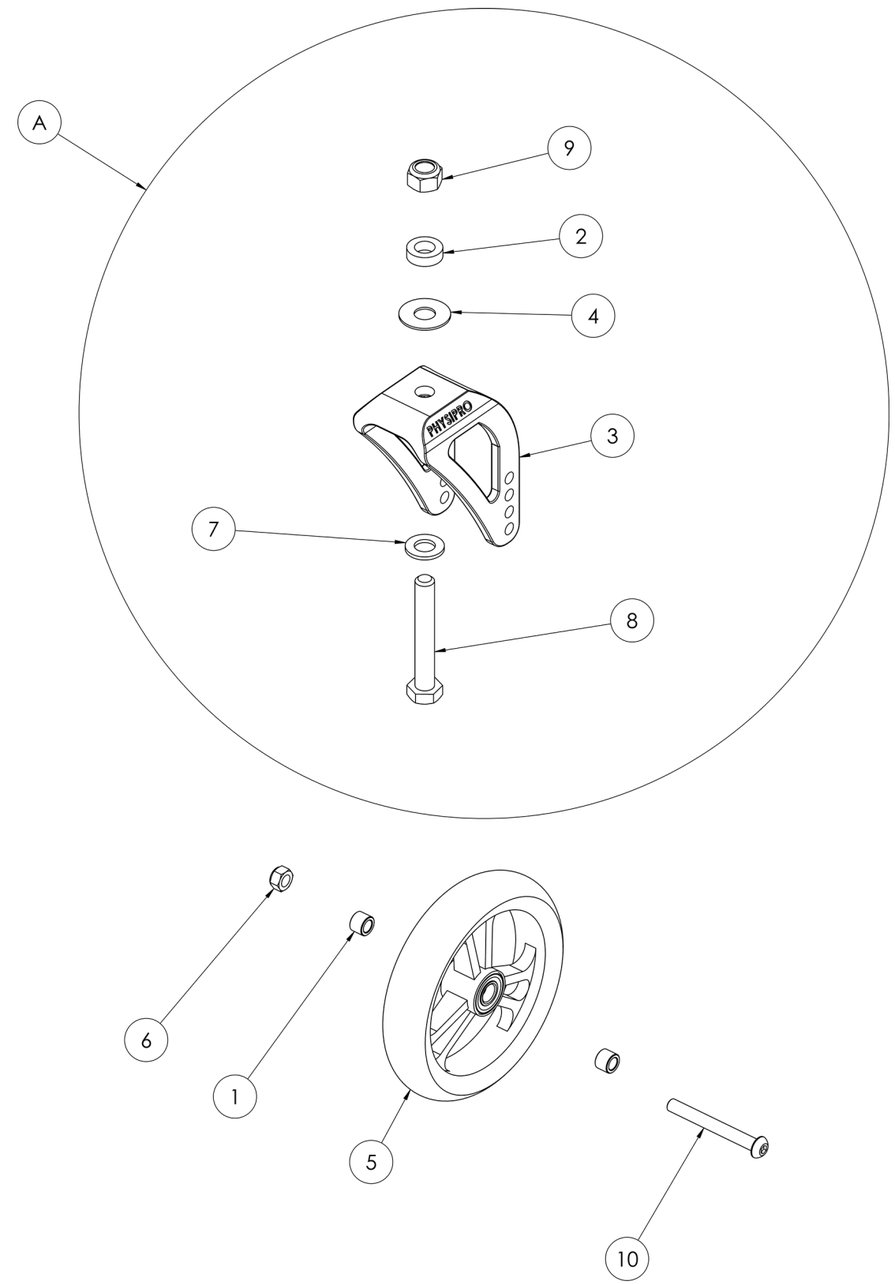

[1] ASSEMBLAGE GAUCHE ILLUSTRÉ

ROUE PIVOTANTE DYNAMIQUE

NO.	QTÉ	NO. DESSIN	DESCRIPTION
A	1	PH-05531-L	ASSEMBLAGE FOURCHE DYNAMIQUE GAUCHE
	1	PH-05531-R	ASSEMBLAGE FOURCHE DYNAMIQUE DROIT

NO.	QTÉ	NO. DESSIN	DESCRIPTION
1	2	0004-104-001	ESPACEUR AXE DE ROULETTE
2	1	PH-03492	GOUJON DE CAOUTCOUC DE FOURCHES
3	1	PH-05415	SUPPORT DE ROUE DYNAMIQUE
4	1	PH-05416	BLOC DE PIVOT POUR ROUES DYNAMIQUES
5	1	ST-02458	ROUE AVANT HOLLOW Ø5"X1-1/2"
	1	ST-02460	ROUE AVANT HOLLOW Ø6"X1-1/2"
	1	ST-02846	ROUE AVANT URÉTHANE Ø8"X1-1/2"
6	2	ST-03063	PALIER LISSE À ÉPAULEMENT M8
7	1	ST-50172	VIS À TÊTE BOMBÉE SS M8X1.25X45
8	2	ST-50285	ÉCROU AUTOBLOQUANT ZI M8X1.25
9	1	ST-52041	ÉCROU AUTOBLOQUANT ZI M12X1.50
10	1	ST-52834	VIS À TÊTE HEXAGONALE ZI M12X1.50X70
11	1	ST-52867	VIS À TÊTE BOMBÉE SS M8X1.25X70

ROUE PIVOTANTE DYNAMIQUE

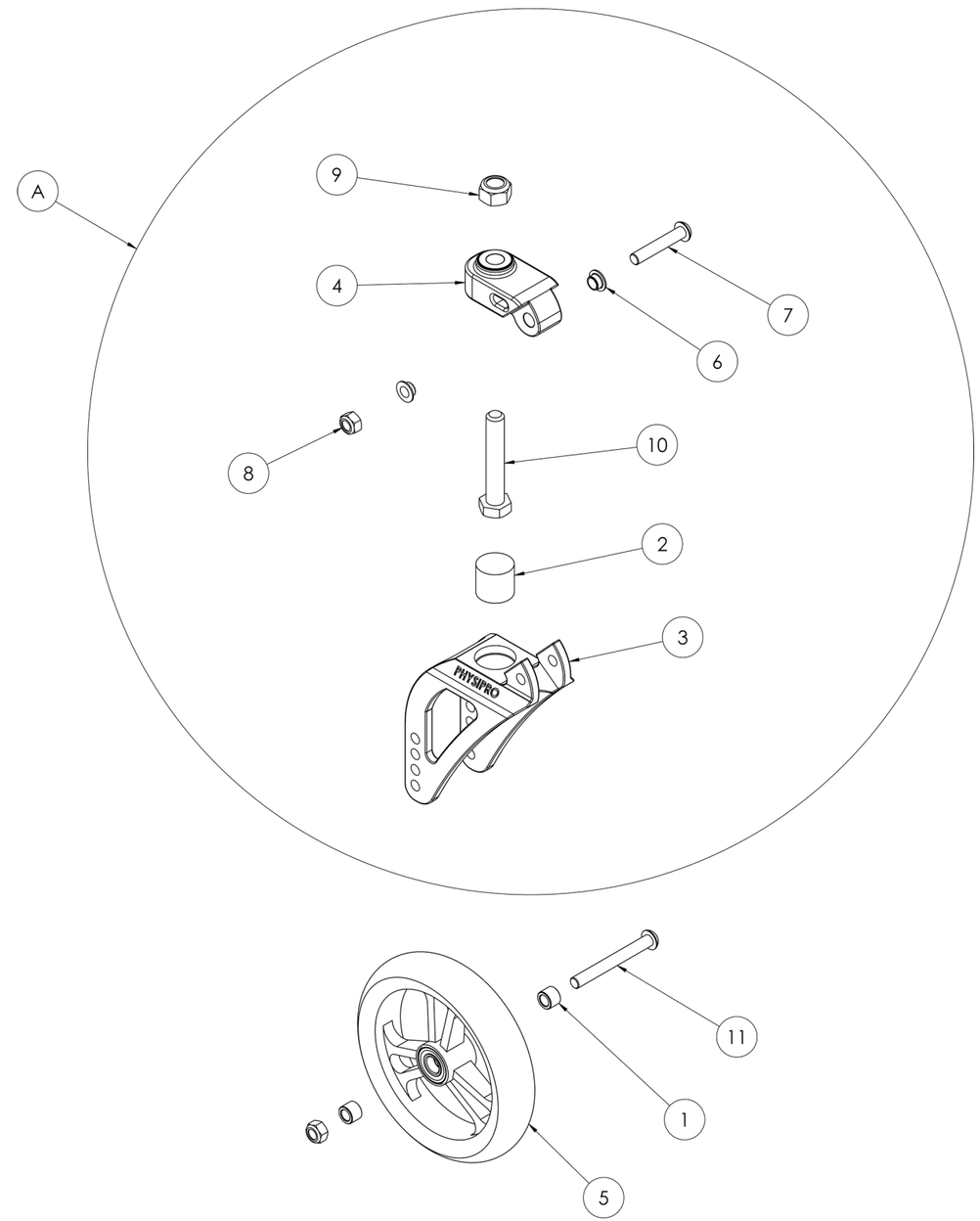

[1] ASSEMBLAGE GAUCHE ILLUSTRÉ

FOURCHES ESCAMOTABLES

NO.	QTÉ	NO. DESSIN	DESCRIPTION
A	1	PH-05616-L	FOURCHE ESCAMOTABLE GAUCHE
	1	PH-05616-R	FOURCHE ESCAMOTABLE DROITE
B	1	PH-03956	ASSEMBLAGE COURROIE 14" À 19"
	1	PH-03957	ASSEMBLAGE COURROIE 19" À 24"

NO.	QTÉ	NO. DESSIN	DESCRIPTION
1	1	PH-01631	ESPACEUR DE ROULEMENT
2	1	PH-03543A	COURROIE FAUTEUIL 14" À 19"
	1	PH-03543B	COURROIE FAUTEUIL 19" À 24"
3	2	PH-03934	ASSEMBLAGE SERRE COURROIE
4	1	PH-04667	MEMBRURE MÉCANISME FOURCHE ESCAMOTABLE
5	1	PH-04668	BLOC PIVOT MÉCANISME FOURCHE ESCAMOTABLE
6	1	PH-04670	BAGUE D'ESPACEMENT RESSORT
7	1	PH-04671	RESSORT EN TORSION 90°
8	1	PH-05121	SUPPORT MÉCANISME DE FOURCHE ESCAMOTABLE
9	1	PH-05222-L	TUBE DE FOURCHE ESCAMOTABLE GAUCHE
	1	PH-05222-R	TUBE DE FOURCHE ESCAMOTABLE DROIT
10	1	ST-02700	CAPUCHON POLYÉTHYLÈNE Ø1-1/4
11	8	ST-03063	PALIER LISSE À ÉPAULEMENT M8
12	2	ST-03749	GOUPILLE CYLINDRIQUE M8X24
13	2	ST-50173	VIS À TÊTE BOMBÉE SS M8X1.25X50
14	2	ST-50279	ÉCROU AUTOBLOQUANT SS M8X1.25
15	2	ST-51916	CAPUCHON DÉCORATIF M8
16	2	ST-52039	ROULEMENT À BILLES M12

FOURCHES ESCAMOTABLES

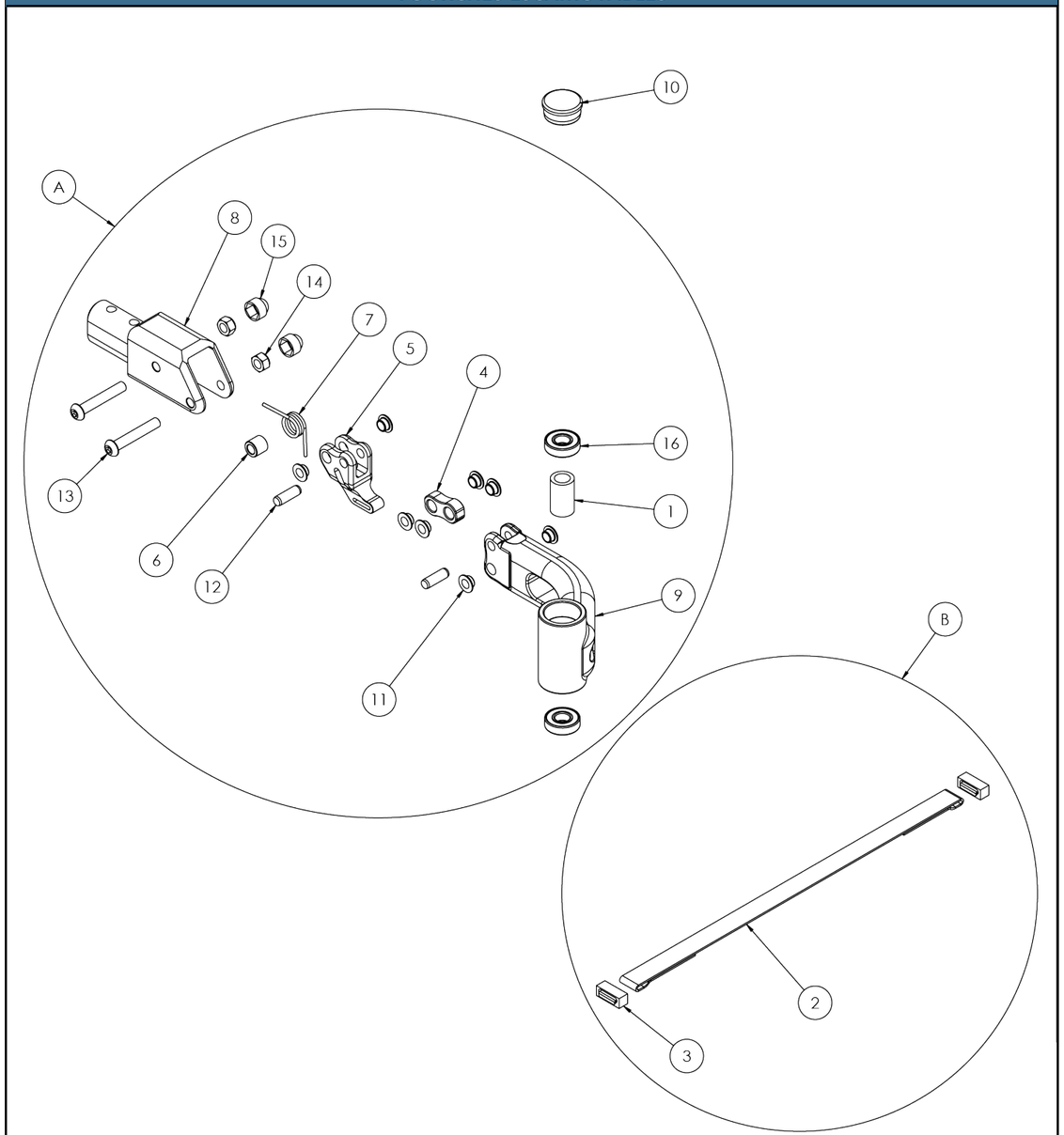

[1] ASSEMBLAGE GAUCHE ILLUSTRÉ

ROUE MOTRICE

NO.	QTÉ	NO. DESSIN	DESCRIPTION
A	1	ST-02832	ROUE MOTRICE RAYONS SEMI-DUR 20" - CERCEAU DE CONDUITE ALUMINIUM
	1	ST-02961	ROUE MOTRICE RAYONS SEMI-DUR 20" - CERCEAU DE CONDUITE PLASTIFIÉ
	1	ST-02833	ROUE MOTRICE RAYONS SEMI-DUR 22" - CERCEAU DE CONDUITE ALUMINIUM
	1	ST-02962	ROUE MOTRICE RAYONS SEMI-DUR 22" - CERCEAU DE CONDUITE PLASTIFIÉ
	1	ST-02834	ROUE MOTRICE RAYONS SEMI-DUR 24" - CERCEAU DE CONDUITE ALUMINIUM
	1	ST-02963	ROUE MOTRICE RAYONS SEMI-DUR 24" - CERCEAU DE CONDUITE PLASTIFIÉ
	1	ST-02824	ROUE MOTRICE RAYONS PRESSION STD 20" - CERCEAU DE CONDUITE ALUMINIUM
	1	ST-02953	ROUE MOTRICE RAYONS PRESSION STD 20" - CERCEAU DE CONDUITE PLASTIFIÉ
	1	ST-02825	ROUE MOTRICE RAYONS PRESSION STD 22" - CERCEAU DE CONDUITE ALUMINIUM
	1	ST-02954	ROUE MOTRICE RAYONS PRESSION STD 22" - CERCEAU DE CONDUITE PLASTIFIÉ
	1	ST-02826	ROUE MOTRICE RAYONS PRESSION STD 24" - CERCEAU DE CONDUITE ALUMINIUM
	1	ST-02955	ROUE MOTRICE RAYONS PRESSION STD 24" - CERCEAU DE CONDUITE PLASTIFIÉ
	1	ST-02607	ROUE MOTRICE PLASTIQUE MOULÉ SEMI-DUR 20" - CERCEAU DE CONDUITE ALUMINIUM
	1	ST-02983	ROUE MOTRICE PLASTIQUE MOULÉ SEMI-DUR 20" - CERCEAU DE CONDUITE PLASTIFIÉ
	1	ST-02608	ROUE MOTRICE PLASTIQUE MOULÉ SEMI-DUR 22" - CERCEAU DE CONDUITE ALUMINIUM
	1	ST-02984	ROUE MOTRICE PLASTIQUE MOULÉ SEMI-DUR 22" - CERCEAU DE CONDUITE PLASTIFIÉ
	1	ST-02612	ROUE MOTRICE PLASTIQUE MOULÉ SEMI-DUR 24" - CERCEAU DE CONDUITE ALUMINIUM
	1	ST-02985	ROUE MOTRICE PLASTIQUE MOULÉ SEMI-DUR 24" - CERCEAU DE CONDUITE PLASTIFIÉ
	1	ST-02582	ROUE MOTRICE PLASTIQUE MOULÉ PRESSION STD 20" - CERCEAU DE CONDUITE ALUMINIUM
	1	ST-02977	ROUE MOTRICE PLASTIQUE MOULÉ PRESSION STD 20" - CERCEAU DE CONDUITE PLASTIFIÉ
	1	ST-02583	ROUE MOTRICE PLASTIQUE MOULÉ PRESSION STD 22" - CERCEAU DE CONDUITE ALUMINIUM
	1	ST-02978	ROUE MOTRICE PLASTIQUE MOULÉ PRESSION STD 22" - CERCEAU DE CONDUITE PLASTIFIÉ
	1	ST-02586	ROUE MOTRICE PLASTIQUE MOULÉ PRESSION STD 24" - CERCEAU DE CONDUITE ALUMINIUM
	1	ST-02979	ROUE MOTRICE PLASTIQUE MOULÉ PRESSION STD 24" - CERCEAU DE CONDUITE PLASTIFIÉ

NO.	QTÉ	NO. DESSIN	DESCRIPTION
1	1	PH-05799	AXE DE ROUE FILETÉ 3/4-16 POUR NEOX
2	1	ST-02549	ESSIEU DE ROUE À DÉGAGEMENT RAPIDE Ø1/2X4-1/8
	1	ST-52130	VIS À TÊTE HEXAGONALE SS Ø1/2-13X5 (ESSIEU FILETÉ)
3	1	ST-02587	RONDELLE PLATE DE BLOCAGE "NORD-LOCK" Ø3/4
4	1	ST-02793	CONTRE ÉCROU Ø3/4-16
5	1	ST-03186	PNEU DE ROUE MOTRICE SEMI-DUR 20"
	1	ST-03187	PNEU DE ROUE MOTRICE SEMI-DUR 22"
	1	ST-03188	PNEU DE ROUE MOTRICE SEMI-DUR 24"
	1	ST-03817	PNEU DE ROUE MOTRICE À CHAMBRE À AIR, PRESSION STANDARD POUR LA ROUE 20”
	1	ST-03818	PNEU DE ROUE MOTRICE À CHAMBRE À AIR, PRESSION STANDARD POUR LA ROUE 22”
	1	ST-03819	PNEU DE ROUE MOTRICE À CHAMBRE À AIR, PRESSION STANDARD POUR LA ROUE 24”
6	1	ST-03879	CERCEAU ALUMINIUM POUR ROUE À RAYONS 20"
	1	ST-03880	CERCEAU ALUMINIUM POUR ROUE À RAYONS 22"
	1	ST-03881	CERCEAU ALUMINIUM POUR ROUE À RAYONS 24"
	1	ST-03883	CERCEAU PLASTIFIÉ POUR ROUE À RAYONS 20"
	1	ST-03884	CERCEAU PLASTIFIÉ POUR ROUE À RAYONS 22"
	1	ST-03885	CERCEAU PLASTIFIÉ POUR ROUE À RAYONS 24"
	1	ST-03887	CERCEAU ALUMINIUM POUR ROUE EN PLASTIQUE MOULÉ 20”
	1	ST-03888	CERCEAU ALUMINIUM POUR ROUE EN PLASTIQUE MOULÉ 22”
	1	ST-03889	CERCEAU ALUMINIUM POUR ROUE EN PLASTIQUE MOULÉ 24”
	1	ST-03891	CERCEAU PLASTIFIÉ POUR ROUE EN PLASTIQUE MOULÉ 20”
	1	ST-03892	CERCEAU PLASTIFIÉ POUR ROUE EN PLASTIQUE MOULÉ 22”

ROUE MOTRICE

NO.	QTÉ	NO. DESSIN	DESCRIPTION
6	1	ST-03893	CERCEAU PLASTIFIÉ POUR ROUE EN PLASTIQUE MOULÉ 24”
	1	ST-52113	CERCEAU DE CONDUITE ERGONOMIQUE 20"
	1	ST-52115	CERCEAU DE CONDUITE ERGONOMIQUE 22"
	1	ST-52117	CERCEAU DE CONDUITE ERGONOMIQUE 24"
7	1	ST-03810	ROUE MOTRICE À RAYONS 20"
	1	ST-03811	ROUE MOTRICE À RAYONS 22"
	1	ST-03812	ROUE MOTRICE À RAYONS 24"
	1	ST-03837	ROUE MOTRICE EN PLASTIQUE 20”
	1	ST-03838	ROUE MOTRICE EN PLASTIQUE 22”
	1	ST-03839	ROUE MOTRICE EN PLASTIQUE 24”

* PIÈCE ST-00293 (ÉCROU AUTOBLOQUANT Ø1/2-13) UTILISÉE AVEC ST-52130 (RÉFÉRENCE #2)

ROUE MOTRICE

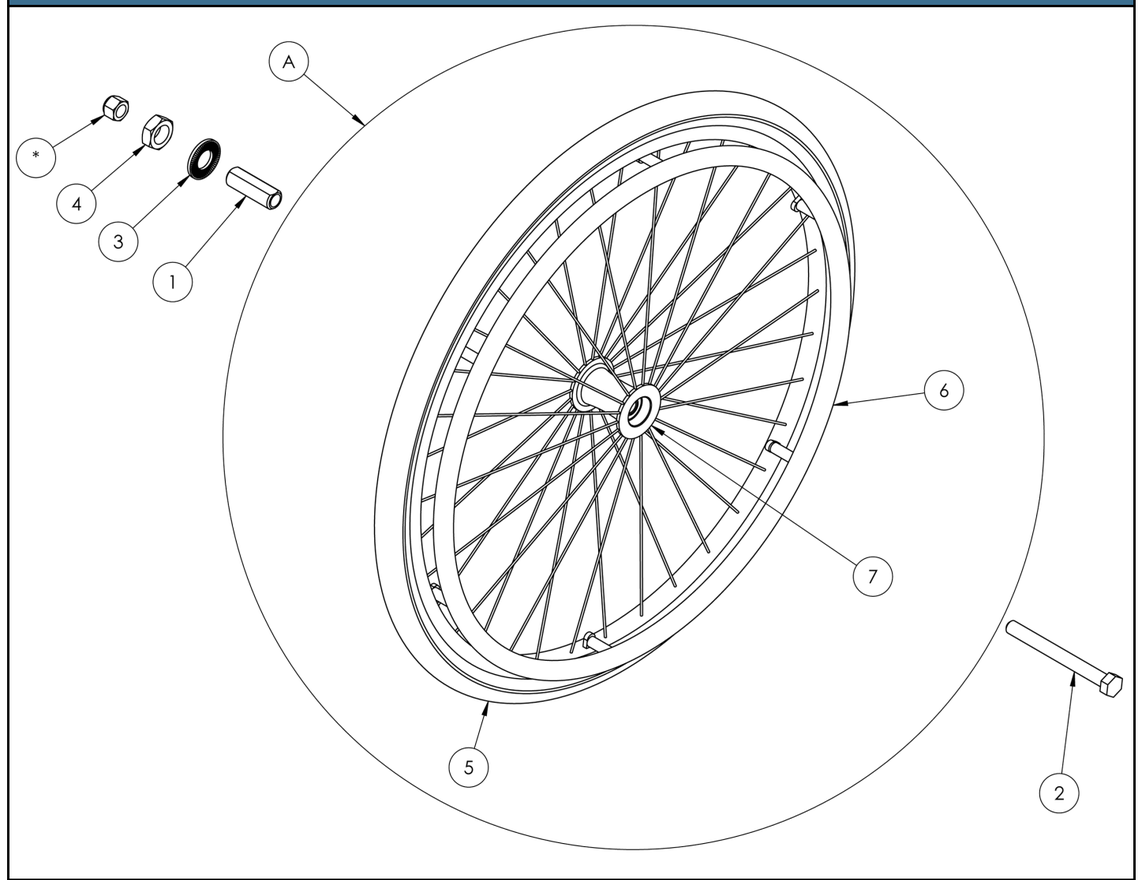

[1] ASSEMBLAGE GAUCHE ILLUSTRÉ

PROTÈGE-RAYON

NO.	QTÉ	NO. DESSIN	DESCRIPTION
A	1	NX46-20	PROTÈGE-RAYONS TRANSPARENT 20"
	1	NX46-22	PROTÈGE-RAYONS TRANSPARENT 22"
	1	NX46-24	PROTÈGE-RAYONS TRANSPARENT 24"
B	1	PH-05227	KIT 8 PIÈCES D'ANCRAGE POUR PROTÈGE-RAYONS

NO.	QTÉ	NO. DESSIN	DESCRIPTION
1	1	19-00002	PROTÈGE-RAYONS 20"
	1	19-00003	PROTÈGE-RAYONS 22"
	1	19-00004	PROTÈGE-RAYONS 24"
2	4	PH-03025	ATTACHE POUR RAYON
3	4	ST-50413	VIS À TÊTE PLATE BO M4X0.7X10
4	4	ST-52841	RONDELLE FRAISÉE Ø7/16

PROTÈGE-RAYON

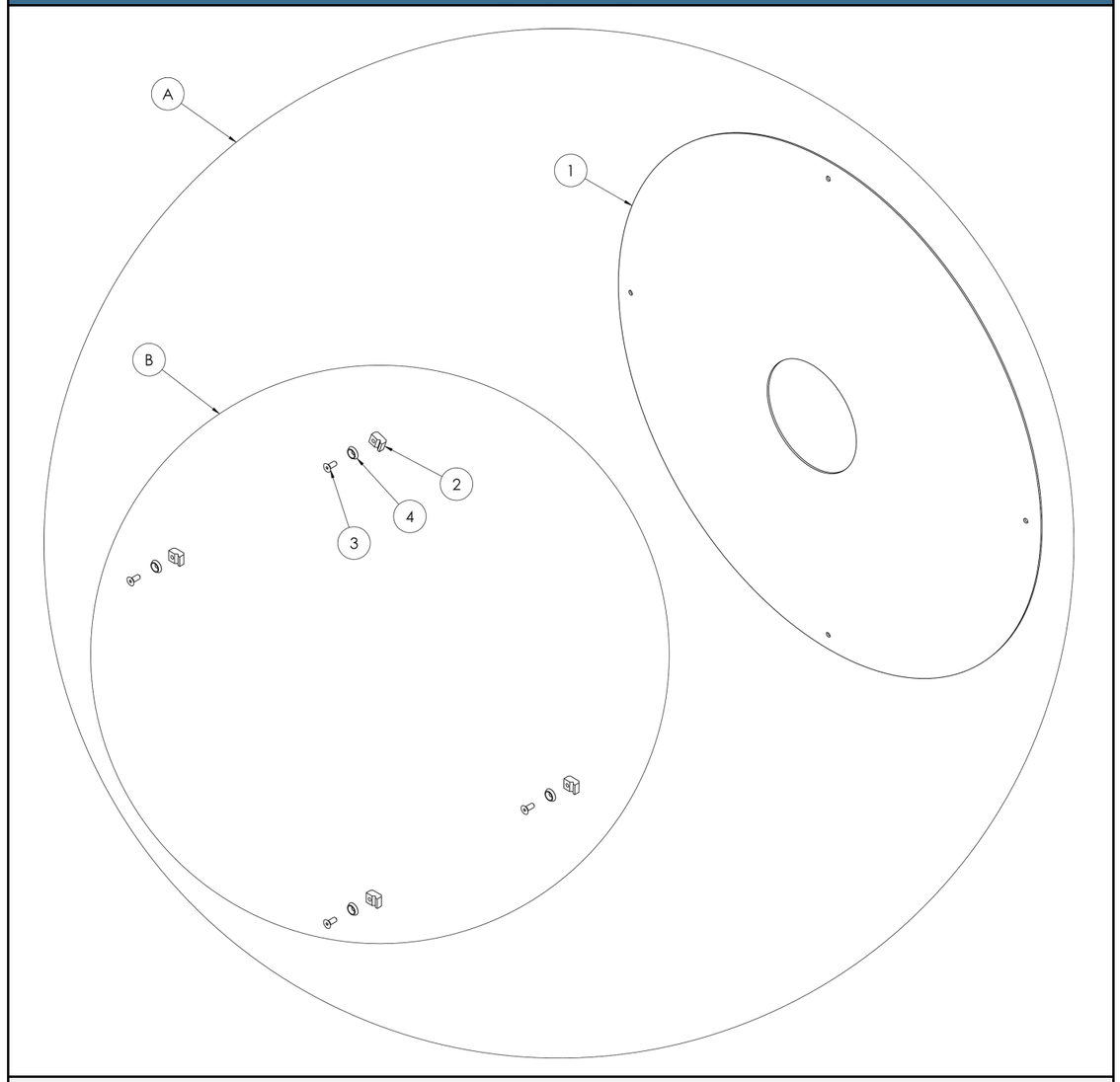

[1] ASSEMBLAGE GAUCHE ILLUSTRÉ

FREIN ANTI-RECUL

NO.	QTÉ	NO. DESSIN	DESCRIPTION
A	1	PH-05615-L	FREIN ANTI-RECUL GAUCHE
	1	PH-05615-R	FREIN ANTI-RECUL DROIT

NO.	QTÉ	NO. DESSIN	DESCRIPTION
1	1	PH-02281A	MAILLE
2	1	PH-02281B	POIGNÉE GAUCHE
	1	PH-02281BR	POIGNÉE DROIT
3	1	PH-02281D	BLOC DE FREIN GAUCHE
	1	PH-02281DR	BLOC DE FREIN DROIT
4	2	PH-05390	BAGUE DE FREIN
5	1	PH-05613	CAME FREIN ANTI-RECUL
6	1	PH-05614	ARBRE DE FREIN ANTI-RECUL
7	1	PH-05843-L	MEMBRURE DE FREIN ANTI-RECUL GAUCHE
	1	PH-05843-R	MEMBRURE DE FREIN ANTI-RECUL DROIT
8	1	ST-01031	GOUPILLE ÉLASTIQUE Ø5/32X5/8
9	2	ST-01640	RONDELLE DE FREIN ZI Ø1/4
10	1	ST-02695	RESSORT DE COMPRESSION Ø1/4X0.596X0.023
11	2	ST-03180	RIVET 1/4" X 1/2" (DIA. TÊTE 7/16")
12	6	ST-03273	RONDELLE PLATE NYLON Ø0.315
13	1	ST-03797	RESSORT COMPRESSION Ø0.48X0.875X0.045
14	1	ST-03798	GOUPILLE CYLINDRIQUEØ1/8X3/8
15	3	ST-50118	VIS À TÊTE BOMBÉE SS M6X1.0X25
16	3	ST-50284	ÉCROU AUTOBLOQUANT ZI M6X1.0
17	1	ST-51484	VIS CYLINDRIQUE SS M6X1.0X30
18	1	ST-52891	RONDELLE PLATE SS Ø0.39

FREIN ANTI-RECUL

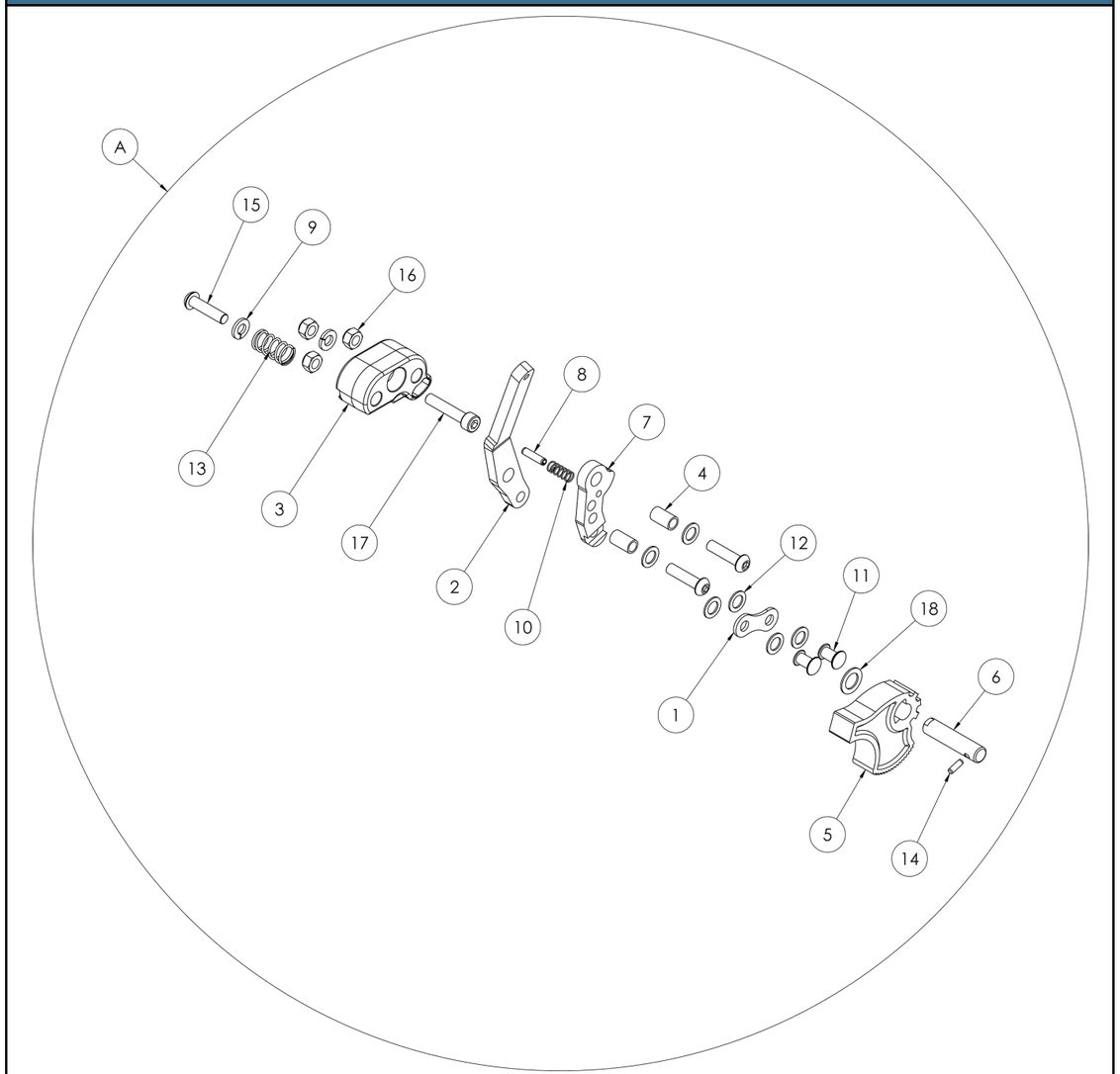

[1] ASSEMBLAGE GAUCHE ILLUSTRÉ

FREIN DE STATIONNEMENT

NO.	QTÉ	NO. DESSIN	DESCRIPTION
A	1	KIT-0023-L	FREIN À BLOCAGE PAR POUSSÉE GAUCHE AVEC RALLONGE FIXE
	1	KIT-0023-R	FREIN À BLOCAGE PAR POUSSÉE DROIT AVEC RALLONGE FIXE
	1	KIT-0024-L	FREIN À BLOCAGE PAR TRACTION GAUCHE AVEC RALLONGE FIXE
	1	KIT-0024-R	FREIN À BLOCAGE PAR TRACTION DROIT AVEC RALLONGE FIXE
B	1	PH-02281	FREIN À BLOCAGE PAR POUSSÉE GAUCHE
	1	PH-02281R	FREIN À BLOCAGE PAR POUSSÉE DROIT
	1	PH-03439	FREIN À BLOCAGE PAR TRACTION GAUCHE
	1	PH-03440	FREIN À BLOCAGE PAR TRACTION DROIT
C	1	PH-02536	RALLONGE DE FREIN TÉLESCOPIQUE
D	1	05-00003	RALLONGE DE FREIN FIXE

NO.	QTÉ	NO. DESSIN	DESCRIPTION
1	1	PH-00692	RALLONGE DE LEVIER
2	1	PH-02281D	BLOC DE FREIN GAUCHE
	1	PH-02281DR	BLOC DE FREIN DROIT
3	1	PH-02281E	TIGE MOLETTÉE DE FREINAGE
4	1	PH-02281I	LEVIER FREIN PRESSION GAUCHE
	1	PH-02281J	LEVIER FREIN PRESSION DROIT
5	1	PH-03974	RALLONGE POIGNÉE DE FREIN TÉLESCOPIQUE
6	1	PH-04944	SUPPORT FREIN NEOX GAUCHE
	1	PH-04945	SUPPORT FREIN NEOX DROIT
7	2	PH-05390	BAGUE DE FREIN
8	1	PH-05425*	BLOC FREIN
9	2	ST-01640	RONDELLE DE FREIN ZI Ø1/4
10	1	ST-02695	RESSORT DE COMPRESSION Ø1/4X0.596X0.023
11	2	ST-02701	POIGNÉE EN VINYLE À TEXTURE DOUCE Ø0.625X4
12	2	ST-03130	BOUCHON DE PLASTIQUE Ø5/8
13	2	ST-03273	RONDELLE PLATE NYLON Ø0.315
14	1	ST-50055	VIS À TÊTE BOMBÉE SS M5X0.8X6
15	3	ST-50118	VIS À TÊTE BOMBÉE SS M6X1.0X25
16	3	ST-50284	ÉCROU AUTOBLOQUANT ZI M6X1.0
17	2	ST-50285	ÉCROU AUTOBLOQUANT ZI M8X1.25
18	2	ST-50962	VIS À TÊTE HEXAGONALE SS M8X1.25X90
19	1	ST-51484	VIS CYLINDRIQUE SS M6X1.0X30

* PIÈCE UTILISÉE EN 6 ROUES, SELON LA PROFONDEUR ET LA GRANDEUR DE ROUE MOTRICE

FREIN DE STATIONNEMENT

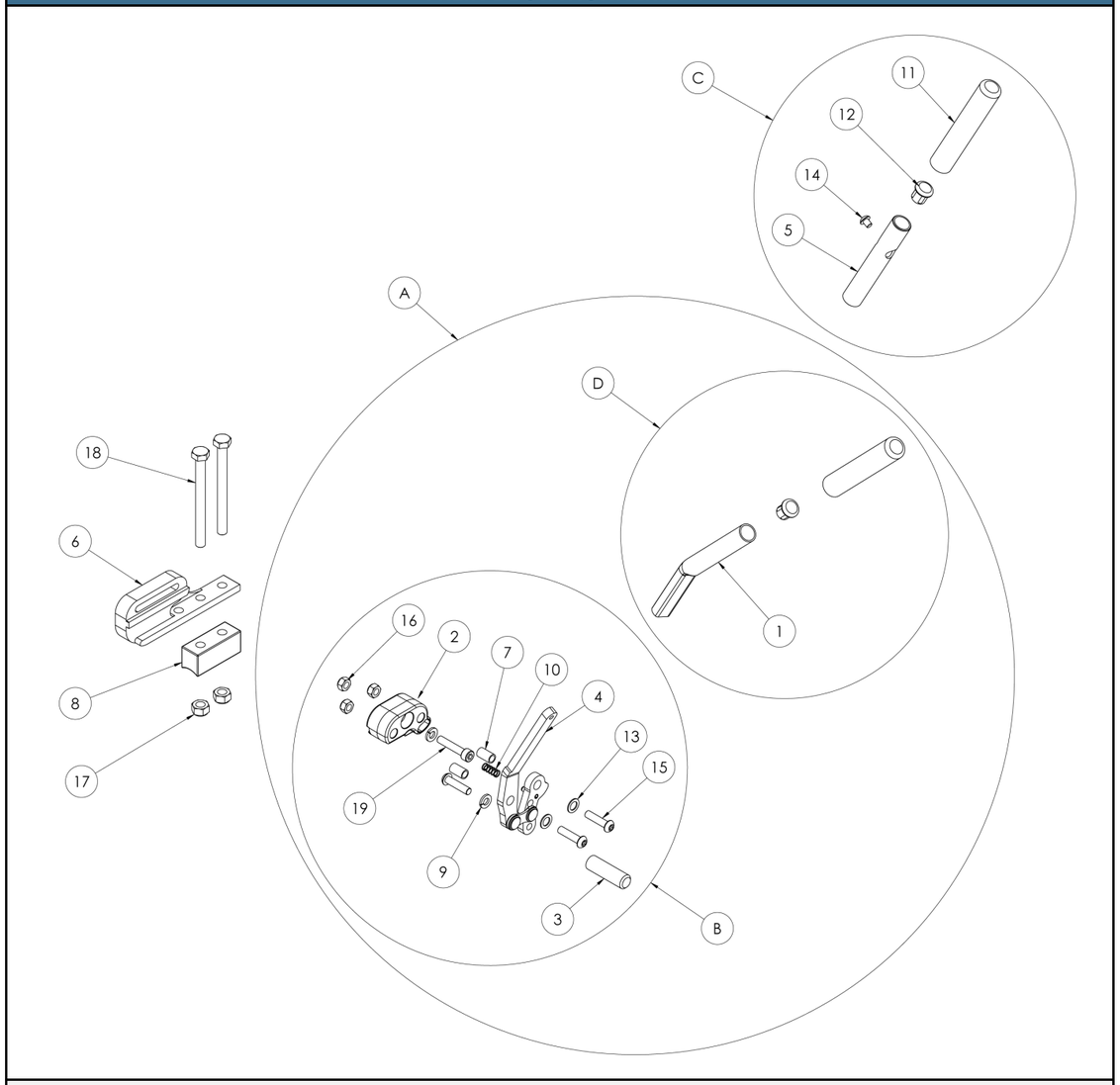

[1] ASSEMBLAGE GAUCHE ILLUSTRÉ

FREIN À CÂBLE

NO.	QTÉ	NO. DESSIN	DESCRIPTION
A	1	PH-05914	FREIN À CÂBLE POUR NEOX
B	1	PH-05579-L	ASSEMBLAGE DE FREIN À CÂBLE PARTIE DU BAS GAUCHE
C	1	PH-05579-R	ASSEMBLAGE DE FREIN À CÂBLE PARTIE DU BAS DROIT
D	1	PH-05589-L	ASSEMBLAGE DE FREIN À CÂBLE PARTIE DU HAUT GAUCHE
E	1	PH-05589-R	ASSEMBLAGE DE FREIN À CÂBLE PARTIE DU HAUT DROIT

NO.	QTÉ	NO. DESSIN	DESCRIPTION
1	1	PH-05559	BLOC FREIN PARTIE DU BAS
2	1	PH-05560	BRAS PIVOT DE FREIN PARTIE DU BAS
3	1	PH-05574	ESPACEUR POUR FREIN PARTIE DU BAS
4	1	PH-05575-L	SUPPORT POUR CÂBLE À FREIN GAUCHE
5	1	PH-05575-R	SUPPORT POUR CÂBLE À FREIN DROIT
6	2	PH-05576	TIGE MOLETTÉE DE FREINAGE
7	2	PH-05577	CAPUCHON DE RESSORT DU FREIN PARTIE DU BAS
8	1	PH-05578-L	RESSORT DE FREIN À CÂBLE PARTIE DU BAS GAUCHE
9	1	PH-05578-R	RESSORT DE FREIN À CÂBLE PARTIE DU BAS DROIT
10	2	PH-05580	CAPUCHON DU FREIN LINÉAIRE
11	2	PH-05581	PLAQUE DU FREIN LINÉAIRE
12	2	PH-05582	BLOC DU FREIN LINÉAIRE
13	1	PH-05583-L	BRAS DE LEVIER DU FREIN GAUCHE
14	1	PH-05583-R	BRAS DE LEVIER DU FREIN DROIT
15	1	PH-05584-L	PLAQUE DE SUPPORT POUR FREIN GAUCHE
16	1	PH-05584-R	PLAQUE DE SUPPORT POUR FREIN DROIT
17	2	PH-05585	DOUILLE FILETÉE COURTE POUR FREIN PARTIE SUPÉRIEURE
18	2	PH-05586	DOUILLE FILETÉE POUR FREIN PARTIE SUPÉRIEURE
19	2	PH-05587	GLISSIÈRE POUR FREIN PARTIE SUPÉRIEURE
20	2	PH-05673	GAINE DE FREIN NOIR
21	2	ST-01640	RONDELLE DE FREIN ZI Ø1/4
22	2	ST-03076	RONDELLE PLATE EN NYLON Ø0.343
23	2	ST-03160	BARRILLET AJUSTEUR M5
24	2	ST-03284	GARNITURE DE POIGNÉE
25	2	ST-03808	CÂBLE DE FREIN INOX
26	8	ST-50060	VIS À TÊTE BOMBÉE SS M5X0.8X20
27	2	ST-50111	VIS À TÊTE BOMBÉE SS M6X1.0X8
28	2	ST-50112	VIS À TÊTE BOMBÉE SS M6X1.0X10
29	2	ST-50118	VIS À TÊTE BOMBÉE SS M6X1.0X25
30	2	ST-50122	VIS À TÊTE BOMBÉE SS M6X1.0X45
31	8	ST-50283	ÉCROU AUTOBLOQUANT ZI M5X0.8
32	2	ST-50284	ÉCROU AUTOBLOQUANT ZI M6X1.0
33	4	ST-50285	ÉCROU AUTOBLOQUANT ZI M8X1.25
34	2	ST-52013	VIS À TÊTE PLATE SS M6X1.0X18
35	4	ST-52867	VIS À TÊTE BOMBÉE SS M8X1.25X70
36	2	ST-52888	RONDELLE PLATE EN NYLON Ø0.340
37	2	ST-52889	VIS RÉGLAGE ZI M3X0.5X12

FREIN À CÂBLE

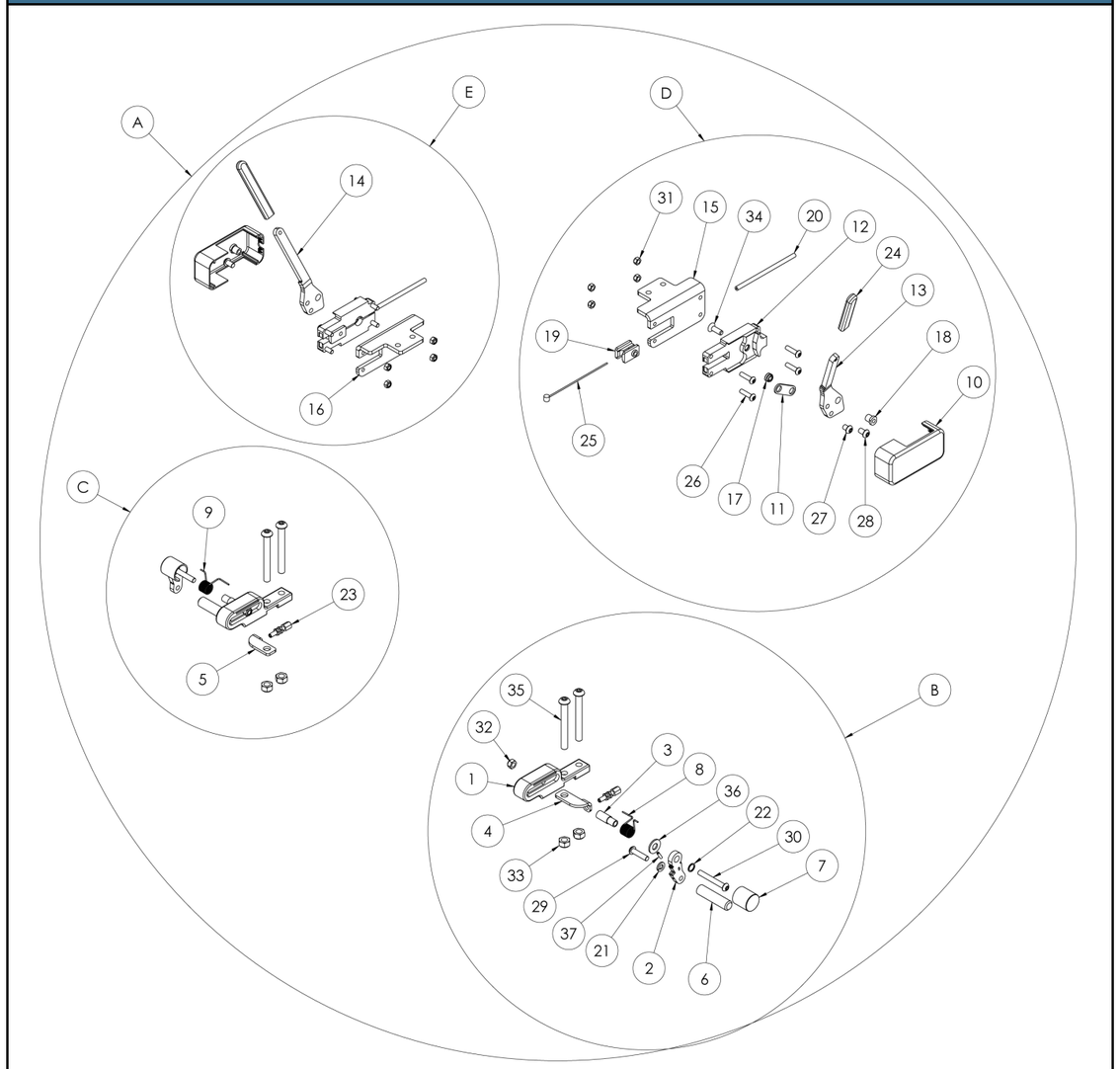

[1] ASSEMBLAGE GAUCHE ILLUSTRÉ

FREIN UNILATÉRAL

NO.	QTÉ	NO. DESSIN	DESCRIPTION
A	1	PH-05916-L	FREIN DE STATIONNEMENT UNILATÉRAL GAUCHE POUR NEOX
	1	PH-05916-R	FREIN DE STATIONNEMENT UNILATÉRAL DROIT POUR NEOX
B	1	PH-05579-L	ASSEMBLAGE DE FREIN À CÂBLE PARTIE DU BAS GAUCHE
C	1	PH-05579-R	ASSEMBLAGE DE FREIN À CÂBLE PARTIE DU BAS DROIT
D	1	PH-05915-L	ASSEMBLAGE FREIN UNILATÉRAL PARTIE AVEC POIGNÉE GAUCHE POUR NEOX
	1	PH-05915-R	ASSEMBLAGE FREIN UNILATÉRAL PARTIE AVEC POIGNÉE DROIT POUR NEOX

NO.	QTÉ	NO. DESSIN	DESCRIPTION
1	2	PH-05559	BLOC FREIN PARTIE DU BAS
2	2	PH-05560	BRAS PIVOT DE FREIN PARTIE DU BAS
3	2	PH-05574	ESPACEUR POUR FREIN PARTIE DU BAS
4	1	PH-05575-L	SUPPORT POUR CÂBLE À FREIN GAUCHE
5	1	PH-05575-R	SUPPORT POUR CÂBLE À FREIN DROIT
6	2	PH-05576	TIGE MOLETTÉE DE FREINAGE
7	2	PH-05577	CAPUCHON DE RESSORT DU FREIN PARTIE DU BAS
8	1	PH-05578-L	RESSORT DE FREIN À CÂBLE PARTIE DU BAS GAUCHE
9	1	PH-05578-R	RESSORT DE FREIN À CÂBLE PARTIE DU BAS DROIT
10	1	PH-05580	CAPUCHON DU FREIN LINÉAIRE
11	1	PH-05581	PLAQUE DU FREIN LINÉAIRE
12	1	PH-05582	BLOC DU FREIN LINÉAIRE
13	1	PH-05583-L	BRAS DE LEVIER DU FREIN GAUCHE
	1	PH-05583-R	BRAS DE LEVIER DU FREIN DROIT
14	1	PH-05584-L	PLAQUE DE SUPPORT POUR FREIN GAUCHE
	1	PH-05584-R	PLAQUE DE SUPPORT POUR FREIN DROIT
15	1	PH-05585	DOUILLE FILETÉE COURTE POUR FREIN PARTIE SUPÉRIEURE
16	1	PH-05586	DOUILLE FILETÉE POUR FREIN PARTIE SUPÉRIEURE
17	2	PH-05673	GAINE DE FREIN NOIR
18	1	PH-05753	GLISSIÈRE POUR FREIN UNILATÉRAL PARTIE SUPÉRIEURE
19	1	PH-05754	BLOC SUPPORT CÂBLE FREIN UNILATÉRALE
20	2	ST-01640	RONDELLE DE FREIN ZI Ø1/4
21	2	ST-03076	RONDELLE PLATE EN NYLON Ø0.343
22	1	ST-03284	GARNITURE DE POIGNÉE
23	2	ST-03808	CÂBLE DE FREIN INOX
24	2	ST-50060	VIS À TÊTE BOMBÉE SS M5X0.8X20
25	2	ST-50065	VIS À TÊTE BOMBÉE SS M5X0.8X40
26	1	ST-50111	VIS À TÊTE BOMBÉE SS M6X1.0X8
27	1	ST-50112	VIS À TÊTE BOMBÉE SS M6X1.0X10
28	2	ST-50118	VIS À TÊTE BOMBÉE SS M6X1.0X25
29	2	ST-50122	VIS À TÊTE BOMBÉE SS M6X1.0X45
30	4	ST-50283	ÉCROU AUTOBLOQUANT ZI M5X0.8
31	2	ST-50284	ÉCROU AUTOBLOQUANT ZI M6X1.0
32	4	ST-50285	ÉCROU AUTOBLOQUANT ZI M8X1.25
33	1	ST-52013	VIS À TÊTE PLATE SS M6X1.0X18
34	4	ST-52867	VIS À TÊTE BOMBÉE SS M8X1.25X70
35	2	ST-52888	RONDELLE PLATE EN NYLON Ø0.340
36	2	ST-52889	VIS RÉGLAGE ZI M3X0.5X12

FREIN UNILATÉRAL

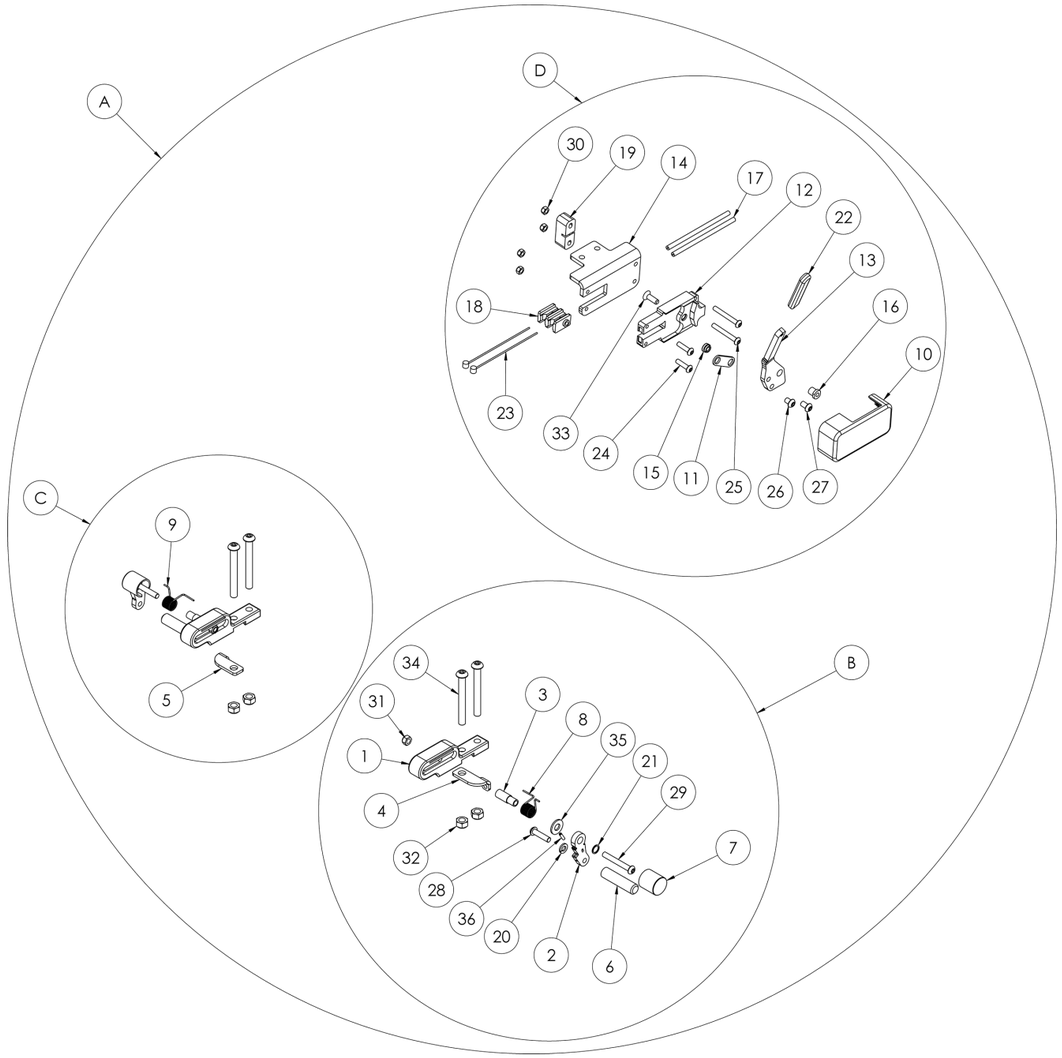

[1] ASSEMBLAGE GAUCHE ILLUSTRÉ

FREIN AU PIED - 4 ROUES (ROUES DE 12")

NO.	QTÉ	NO. DESSIN	DESCRIPTION
A	1	05-00019-C14	FREIN AU PIED NEOX ET DYNAMIC 4 ROUES 14" À 19" (ROUES 12")
	1	05-00019-C20	FREIN AU PIED NEOX ET DYNAMIC 4 ROUES 20" À 26" (ROUES 12")
B	1	PH-05300-L	PRÉ-ASSEMBLAGE FREIN AU PIED NEOX ET DYNAMIC 4 ROUES GAUCHE
C	1	PH-05300-R	PRÉ-ASSEMBLAGE FREIN AU PIED NEOX ET DYNAMIC 4 ROUES DROIT

NO.	QTÉ	NO. DESSIN	DESCRIPTION
1	2	PH-02281E	TIGE MOLETTÉE DE FREINAGE
2	2	PH-03521	TIGE AJUSTEMENT CHÂSSIS
3	2	PH-03522	BRAS PIVOT CONNECTION (4 ROUES)
4	1	PH-03523DR	PLAQUE BRAS DE CONNECTION DROIT
5	1	PH-03523GA	PLAQUE BRAS CONNECTION GAUCHE
6	2	PH-03524-C4	BRAS DE LEVIER POUR NEOX 4 ROUES, DYNAMIC 4 ROUES / 6 ROUES
7	2	PH-03526	BARRE DE JONCTION
8	1	PH-03528	PÉDALE 14" À 20"
	1	PH-03591	PÉDALE 20" À 26"
9	2	ST-00997	GOUPILLE ÉLASTIQUE Ø1/8X3/4
10	4	ST-01577	RONDELLE PLATE SS Ø0.3125
11	4	ST-01640	RONDELLE DE FREIN ZI Ø1/4
12	18	ST-02575	RONDELLE PLATE EN PLASTIQUE Ø1/4
13	4	ST-03071	RONDELLE PLATE EN NYLON Ø1/2
14	2	ST-50117	VIS À TÊTE BOMBÉE SS M6X1.0X20
15	4	ST-50118	VIS À TÊTE BOMBÉE SS M6X1.0X25
16	2	ST-50121	VIS À TÊTE BOMBÉE SS M6X1.0X40
17	6	ST-50284	ÉCROU AUTOBLOQUANT ZI M6X1.0
18	4	ST-50285	ÉCROU AUTOBLOQUANT ZI M8X1.25
19	4	ST-50958	VIS À TÊTE HEXAGONALE SS M8X1.25X65
20	2	ST-51976	VIS À TÊTE HEXAGONALEE SS M6X10X14

FREIN AU PIED - 4 ROUES (ROUES DE 12")

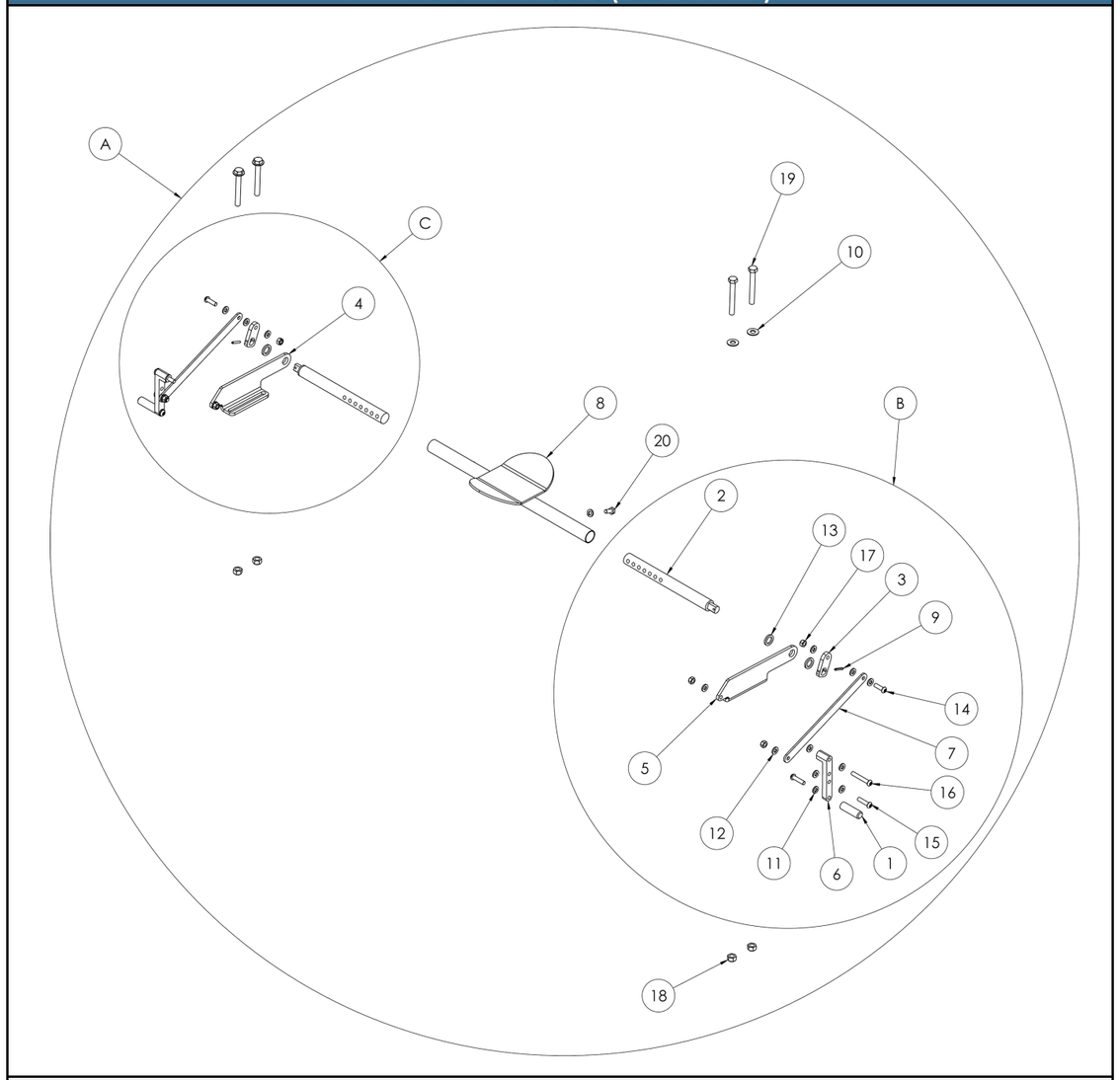

[1] SEULEMENT DISPONIBLE SUR LE MODÈLE À PROPULSION MÉDIANE

FREIN AU PIED - 4 ROUES (ROUES MOTRICES)

NO.	QTÉ	NO. DESSIN	DESCRIPTION
A	1	05-00037-C14	FREIN AUX PIEDS NEOX ET DYNAMIC 4 ROUES 14" À 19" (ROUES 20"- 22"- 24")
	1	05-00037-C20	FREIN AUX PIEDS NEOX ET DYNAMIC 4 ROUES 20" À 26" (ROUES 20"- 22"- 24")

NO.	QTÉ	NO. DESSIN	DESCRIPTION
1	2	PH-02281E	TIGE MOLETTÉE DE FREINAGE
2	2	PH-03521	TIGE AJUSTEMENT CHÂSSIS
3	2	PH-03522	BRAS PIVOT CONNECTION (4 ROUES)
4	2	PH-03524-C4	BRAS DE LEVIER POUR NEOX 4 ROUES, DYNAMIC 4 ROUES / 6 ROUES
5	1	PH-03528	PÉDALE 14" À 20"
	1	PH-03591	PÉDALE 20" À 26"
6	2	PH-04935	BARRE DE JONCTION
7	1	PH-04936	SUPPORT D'ATTACHE GAUCHE
8	1	PH-04937	SUPPORT D'ATTACHE DROIT
9	2	PH-04938	PLAQUE BRAS CONNEXION
10	2	ST-00997	GOUPILLE ÉLASTIQUE Ø1/8X3/4
11	4	ST-01640	RONDELLE DE FREIN ZI Ø1/4
12	8	ST-01720	RONDELLE PLATE SS Ø0.3125
13	18	ST-02575	RONDELLE PLATE EN PLASTIQUE Ø1/4
14	4	ST-03071	RONDELLE PLATE EN NYLON Ø1/2
15	2	ST-50117	VIS À TÊTE BOMBÉE SS M6X1.0X20
16	4	ST-50118	VIS À TÊTE BOMBÉE SS M6X1.0X25
17	2	ST-50121	VIS À TÊTE BOMBÉE SS M6X1.0X40
18	6	ST-50284	ÉCROU AUTOBLOQUANT ZI M6X1.0
19	8	ST-50285	ÉCROU AUTOBLOQUANT ZI M8X1.25
20	8	ST-50958	VIS À TÊTE HEXAGONALE SS M8X1.25X65
21	2	ST-51976	VIS À TÊTE HEXAGONALEE SS M6X10X14

FREIN AU PIED - 4 ROUES (ROUES MOTRICES)

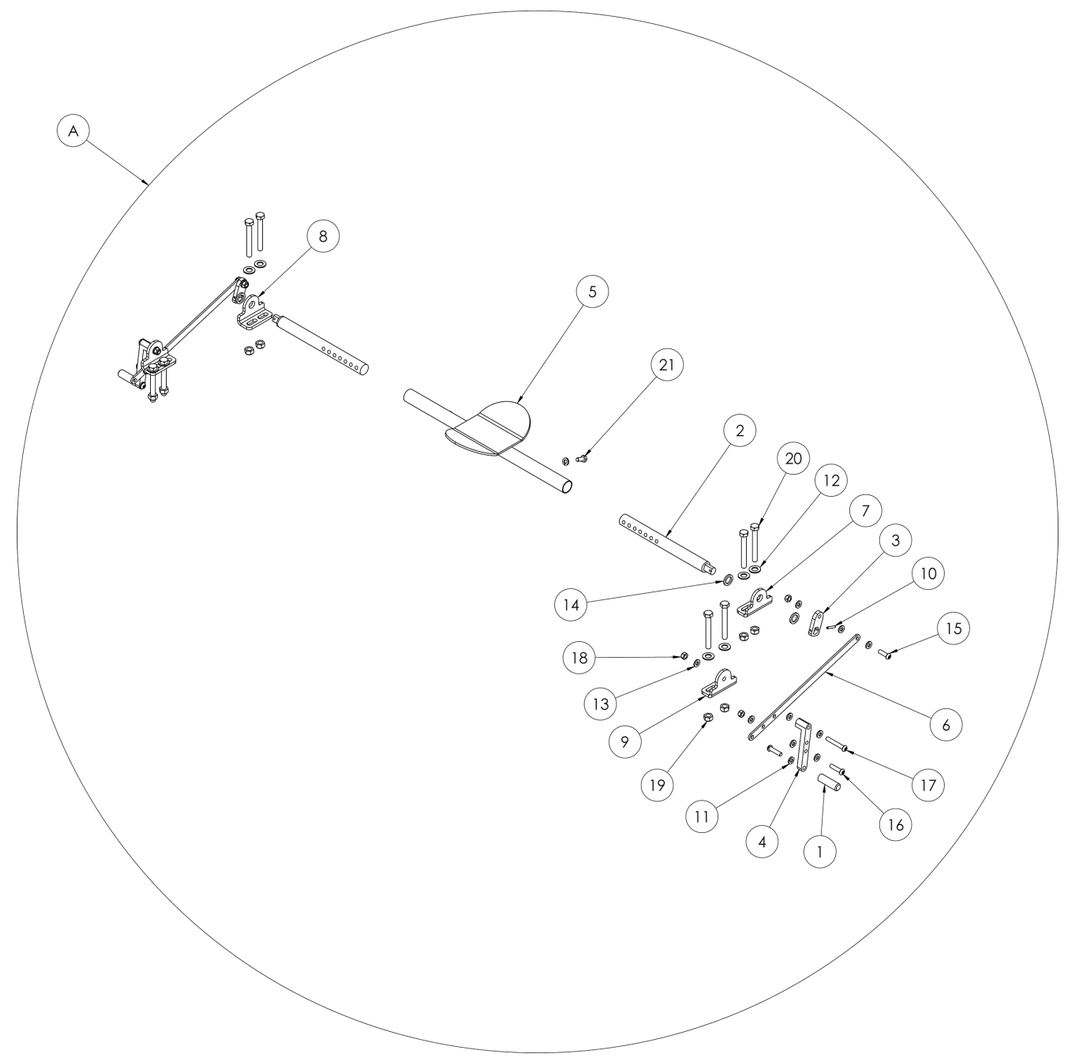

[1] SEULEMENT DISPONIBLE SUR LE MODÈLE À PROPULSION MÉDIANE

FREIN AU PIED - 6 ROUES (ROUES MOTRICES)

NO.	QTÉ	NO. DESSIN	DESCRIPTION
A	1	05-00044-C14	FREIN AU PIED DYNAMIC 6 ROUES 14" À 19"
	1	05-00044-C20	FREIN AU PIED DYNAMIC 6 ROUES 20" À 26"
B	1	PH-05352-L	PRÉ-ASSEMBLAGE FREIN AU PIED DYNAMIC 6 ROUES GAUCHE
C	1	PH-05352-R	PRÉ-ASSEMBLAGE FREIN AU PIED DYNAMIC 6 ROUES DROIT

NO.	QTÉ	NO. DESSIN	DESCRIPTION
1	2	PH-02281E	TIGE MOLETTÉE DE FREINAGE
2	2	PH-03521	TIGE AJUSTEMENT CHÂSSIS
3	2	PH-03524-C4	BRAS DE LEVIER POUR NEOX 4 ROUES, DYNAMIC 4 ROUES / 6 ROUES
4	1	PH-03528	PÉDALE 14" À 20"
	1	PH-03591	PÉDALE 20" À 26"
5	2	PH-03530	PLAQUE CONNECTION FREIN
6	1	PH-03531DR	PLAQUE BRAS CONNECTION DROIT
7	1	PH-03531GA	PLAQUE BRAS CONNECTION GAUCHE
8	1	PH-03532DR	CONNECTION BRAS DE PIVOT DROIT
9	1	PH-03532GA	CONNECTION BRAS DE PIVOT GAUCHE
10	2	ST-00997	GOUPILLE ÉLASTIQUE Ø1/8X3/4
11	4	ST-01640	RONDELLE DE FREIN ZI Ø1/4
12	4	ST-01720	RONDELLE PLATE SS Ø0.3125
13	16	ST-02575	RONDELLE PLATE EN PLASTIQUE Ø1/4
14	4	ST-03071	RONDELLE PLATE EN NYLON Ø1/2
15	4	ST-50118	VIS À TÊTE BOMBÉE SS M6X1.0X25
16	2	ST-50121	VIS À TÊTE BOMBÉE SS M6X1.0X40
17	6	ST-50284	ÉCROU AUTOBLOQUANT ZI M6X1.0
18	4	ST-50285	ÉCROU AUTOBLOQUANT ZI M8X1.25
19	2	ST-50547	VIS À TÊTE PLATE SS M6X1.0X20
20	4	ST-50958	VIS À TÊTE HEXAGONALE SS M8X1.25X65
21	2	ST-51976	VIS À TÊTE HEXAGONALEE SS M6X10X14

FREIN AU PIED - 6 ROUES (ROUES MOTRICES)

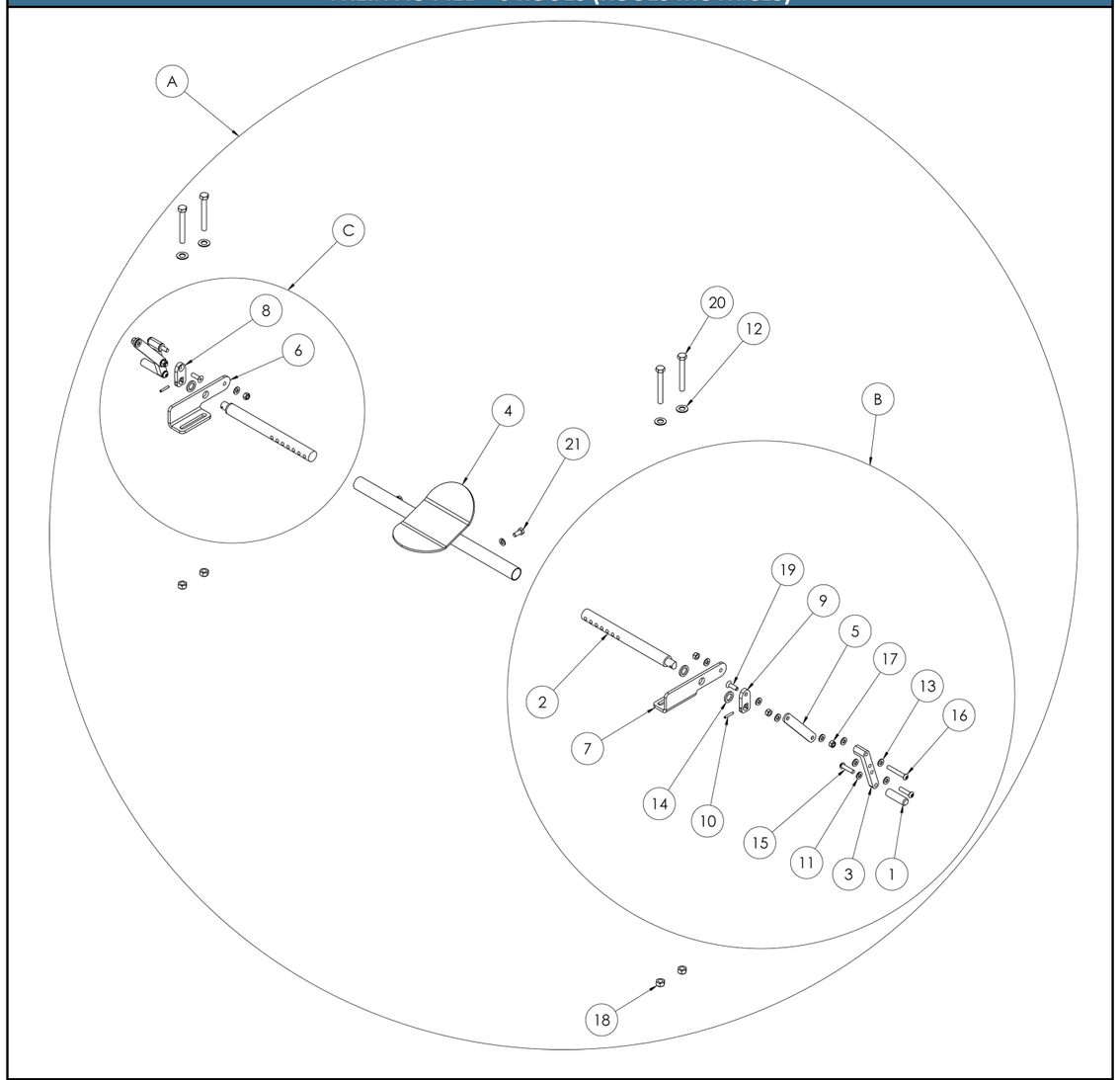

[1] SEULEMENT DISPONIBLE SUR LE MODÈLE À PROPULSION MÉDIANE

ANTI-BASCULANT

NO.	QTÉ	NO. DESSIN	DESCRIPTION
A	1	06-00001	ANTI-BASCULANT DROIT
	1	06-00002	ANTI-BASCULANT GAUCHE
	1	06-00008	ANTI-BASCULANT NEOX COURT DROIT
	1	06-00009	ANTI-BASCULANT NEOX COURT GAUCHE
	1	06-00016-L	ANTI-BASCULANT HD LONG GAUCHE
	1	06-00016-R	ANTI-BASCULANT HD LONG DROIT
	1	06-00017-L	ANTI-BASCULANT HD COURT GAUCHE
	1	06-00017-R	ANTI-BASCULANT HD COURT DROIT

NO.	QTÉ	NO. DESSIN	DESCRIPTION
1	1	PH-01541	TUBE DU HAUT POUR ANTI-BASCULANT LONG
	1	PH-02975	TUBE DU HAUT POUR ANTI-BASCULANT COURT
	1	PH-04500	TUBE DU HAUT POUR ANTI-BASCULANT HD LONG
	1	PH-05803	TUBE DU HAUT POUR ANTI-BASCULANT HD COURT
2	1	PH-01542	TUBE DU BAS POUR ANTI-BASCULANT LONG
	1	PH-02976	TUBE DU BAS POUR ANTI-BASCULANT COURT
3	2	ST-02617	RESSORT À BOUTON SIMPLE 1 CÔTÉ
4	1	ST-02623	BOUCHON DE PLASTIQUE Ø3/4
5	1	ST-02998	ROULETTE DE PLASTIQUE Ø1-1/4"
6	1	ST-50063	VIS À TÊTE BOMBÉE SS M5X0.8X30
7	1	ST-50277	ÉCROU AUTOBLOQUANT SS M5X0.8
8	1	ST-51065	RONDELLE PLATE SS M5

ANTI-BASCULANT

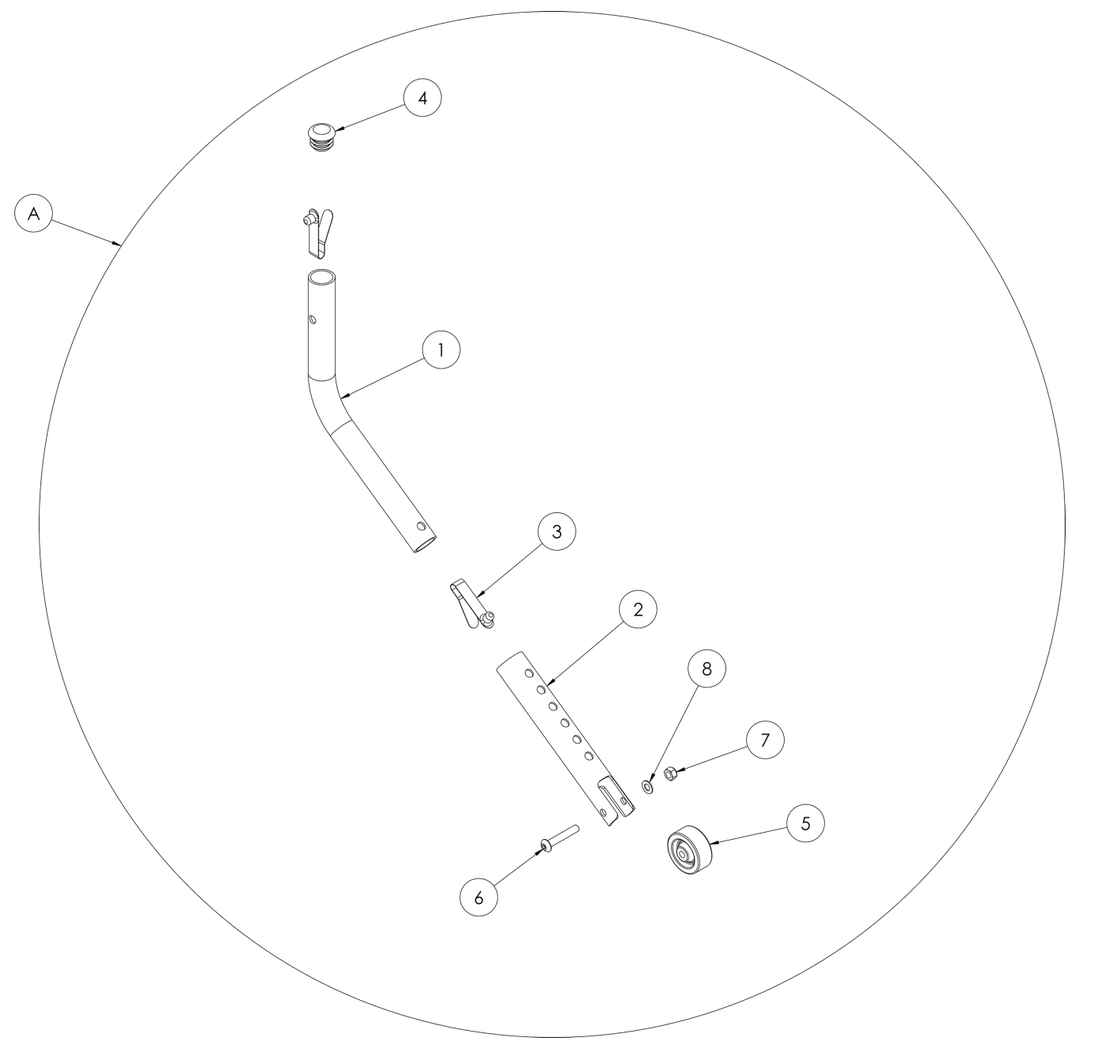

[1] ASSEMBLAGE GAUCHE ILLUSTRÉ

ACCOUDOIR EN "U"

NO.	QTÉ	NO. DESSIN	DESCRIPTION
A	1	08-00065	ACCOUDOIR ROBUSTE EN "U" X-MINI GAUCHE - PROFONDEUR DE FAUTEUIL 12" ET 13"
	1	08-00066	ACCOUDOIR ROBUSTE EN "U" X-MINI DROIT - PROFONDEUR DE FAUTEUIL 12" ET 13"
	1	08-00063	ACCOUDOIR ROBUSTE EN "U" MINI GAUCHE - PROFONDEUR DE FAUTEUIL 14"
	1	08-00064	ACCOUDOIR ROBUSTE EN "U" MINI DROIT - PROFONDEUR DE FAUTEUIL 14"
	1	08-00057	ACCOUDOIR ROBUSTE EN "U" PETIT GAUCHE - PROFONDEUR DE FAUTEUIL 15" ET 16"
	1	08-00058	ACCOUDOIR ROBUSTE EN "U" PETIT DROIT - PROFONDEUR DE FAUTEUIL 15" ET 16"
	1	08-00100-L	ACCOUDOIR ROBUSTE EN "U" MOYEN GAUCHE - PROFONDEUR DE FAUTEUIL DYNAMIC 17"
	1	08-00100-R	ACCOUDOIR ROBUSTE EN "U" MOYEN DROIT - PROFONDEUR DE FAUTEUIL DYNAMIC 17"
	1	08-00051	ACCOUDOIR ROBUSTE EN "U" MOYEN GAUCHE - PROFONDEUR DE FAUTEUIL 17" ET 18"
	1	08-00052	ACCOUDOIR ROBUSTE EN "U" MOYEN DROIT - PROFONDEUR DE FAUTEUIL 17" ET 18"
	1	08-00101-L	ACCOUDOIR ROBUSTE EN "U" LONG GAUCHE - PROFONDEUR DE FAUTEUIL DYNAMIC 19"
	1	08-00101-R	ACCOUDOIR ROBUSTE EN "U" LONG DROIT - PROFONDEUR DE FAUTEUIL DYNAMIC 19"
	1	08-00053	ACCOUDOIR ROBUSTE EN "U" LONG GAUCHE - PROFONDEUR DE FAUTEUIL 19 ET +
	1	08-00054	ACCOUDOIR ROBUSTE EN "U" LONG DROIT - PROFONDEUR DE FAUTEUIL 19 ET +
	1	08-00102-L	ACCOUDOIR ROBUSTE EN "U" LONG GAUCHE - PROFONDEUR DE FAUTEUIL DYNAMIC 21"
	1	08-00102-R	ACCOUDOIR ROBUSTE EN "U" LONG DROIT - PROFONDEUR DE FAUTEUIL DYNAMIC 21"
	1	08-00103-L	ACCOUDOIR ROBUSTE EN "U" LONG GAUCHE - PROFONDEUR DE FAUTEUIL DYNAMIC 22"
	1	08-00103-R	ACCOUDOIR ROBUSTE EN "U" LONG DROIT - PROFONDEUR DE FAUTEUIL DYNAMIC 22"
	1	08-00108-L	ACCOUDOIR ABAISSÉ EN "U" MINI GAUCHE - PROFONDEUR DE FAUTEUIL 14"
	1	08-00108-R	ACCOUDOIR ABAISSÉ EN "U" MINI DROIT - PROFONDEUR DE FAUTEUIL 14"
	1	08-00045	ACCOUDOIR ABAISSÉ EN "U" PETIT GAUCHE - PROFONDEUR DE FAUTEUIL 15" ET 16"
	1	08-00046	ACCOUDOIR ABAISSÉ EN "U" PETIT DROIT - PROFONDEUR DE FAUTEUIL 15" ET 16"
	1	08-00104-L	ACCOUDOIR ABAISSÉ EN "U" MOYEN GAUCHE - PROFONDEUR DE FAUTEUIL DYNAMIC 17"
	1	08-00104-R	ACCOUDOIR ABAISSÉ EN "U" MOYEN DROIT - PROFONDEUR DE FAUTEUIL DYNAMIC 17"
	1	08-00047	ACCOUDOIR ABAISSÉ EN "U" MOYEN GAUCHE - PROFONDEUR DE FAUTEUIL 17" ET 18"
	1	08-00048	ACCOUDOIR ABAISSÉ EN "U" MOYEN DROIT - PROFONDEUR DE FAUTEUIL 17" ET 18"
	1	08-00105-L	ACCOUDOIR ABAISSÉ EN "U" LONG GAUCHE - PROFONDEUR DE FAUTEUIL DYNAMIC 19"
	1	08-00105-R	ACCOUDOIR ABAISSÉ EN "U" LONG DROIT - PROFONDEUR DE FAUTEUIL DYNAMIC 19"
	1	08-00049	ACCOUDOIR ABAISSÉ EN "U" LONG GAUCHE - PROFONDEUR DE FAUTEUIL 19 ET +
	1	08-00050	ACCOUDOIR ABAISSÉ EN "U" LONG DROIT - PROFONDEUR DE FAUTEUIL 19 ET +
	1	08-00106-L	ACCOUDOIR ABAISSÉ EN "U" LONG GAUCHE - PROFONDEUR DE FAUTEUIL DYNAMIC 21"
	1	08-00106-R	ACCOUDOIR ABAISSÉ EN "U" LONG DROIT - PROFONDEUR DE FAUTEUIL DYNAMIC 21"
	1	08-00107-L	ACCOUDOIR ABAISSÉ EN "U" LONG GAUCHE - PROFONDEUR DE FAUTEUIL DYNAMIC 22"
	1	08-00107-R	ACCOUDOIR ABAISSÉ EN "U" LONG DROIT - PROFONDEUR DE FAUTEUIL DYNAMIC 22"
B	1	PH-05080GA	ACCOUDOIR EN "U" INFÉRIEUR STANDARD X-MINI GAUCHE
	1	PH-05080DR	ACCOUDOIR EN "U" INFÉRIEUR STANDARD X-MINI DROIT
	1	PH-05081GA	ACCOUDOIR EN "U" INFÉRIEUR STANDARD MINI GAUCHE
	1	PH-05081DR	ACCOUDOIR EN "U" INFÉRIEUR STANDARD MINI DROIT
	1	PH-05082GA	ACCOUDOIR EN "U" INFÉRIEUR STANDARD PETIT GAUCHE
	1	PH-05082DR	ACCOUDOIR EN "U" INFÉRIEUR STANDARD PETIT DROIT
	1	PH-05818-L	ACCOUDOIR EN "U" INFÉRIEUR MOYEN DYNAMIC GAUCHE 17"
	1	PH-05818-R	ACCOUDOIR EN "U" INFÉRIEUR MOYEN DYNAMIC DROIT 17"
	1	PH-05084GA	ACCOUDOIR EN "U" INFÉRIEUR STANDARD MOYEN GAUCHE
	1	PH-05084DR	ACCOUDOIR EN "U" INFÉRIEUR STANDARD MOYEN DROIT

ACCOUDOIR EN "U"

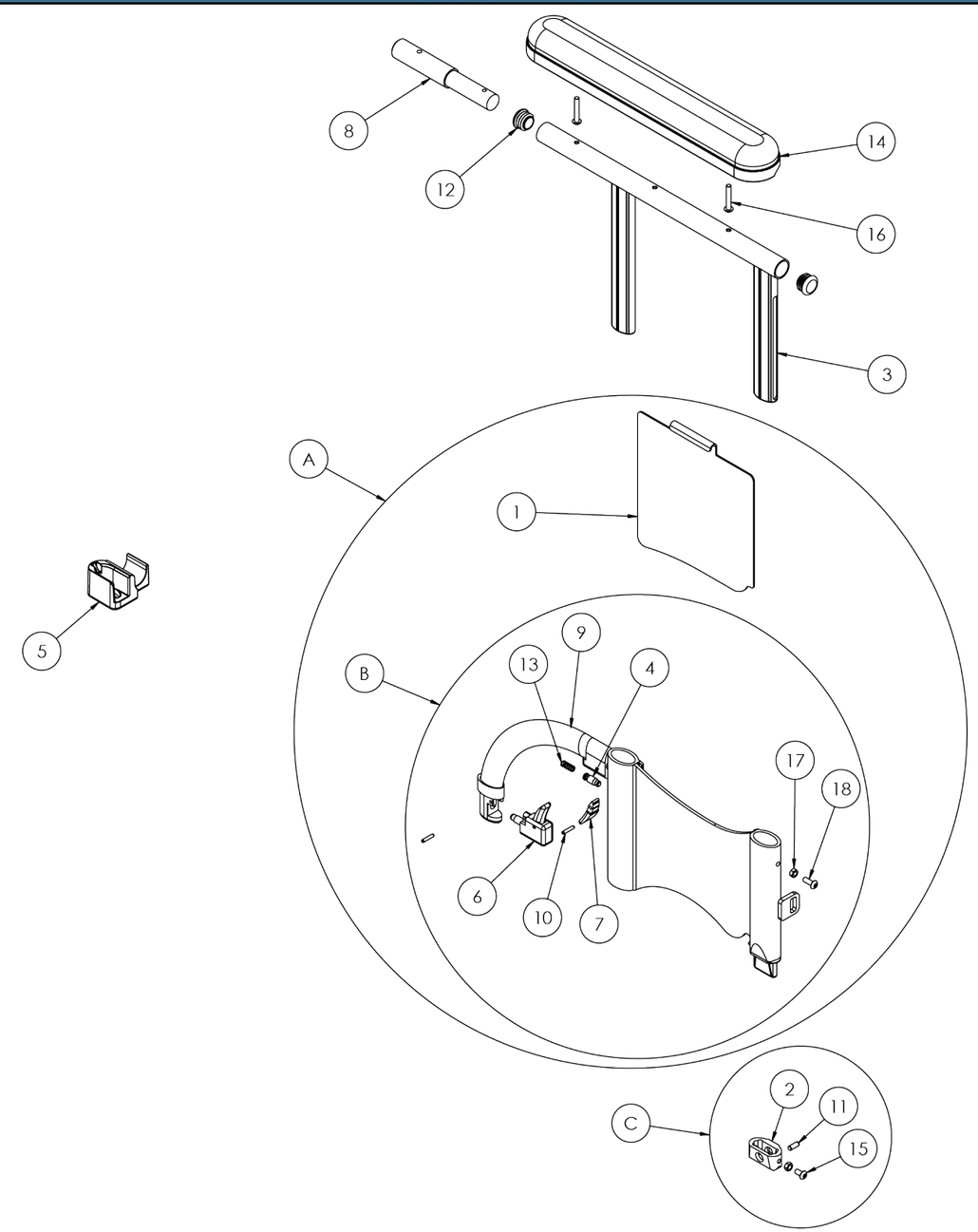

[1] ASSEMBLAGE GAUCHE ILLUSTRÉ

ACCOUDOIR EN "U"

NO.	QTÉ	NO. DESSIN	DESCRIPTION
B	1	PH-05819-L	ACCOUDOIR EN "U" INFÉRIEUR LONG DYNAMIC GAUCHE 19"
	1	PH-05819-R	ACCOUDOIR EN "U" INFÉRIEUR LONG DYNAMIC DROIT 19"
	1	PH-05086GA	ACCOUDOIR EN "U" INFÉRIEUR STANDARD LONG GAUCHE
	1	PH-05086DR	ACCOUDOIR EN "U" INFÉRIEUR STANDARD LONG DROIT
	1	PH-05820-L	ACCOUDOIR EN "U" INFÉRIEUR LONG DYNAMIC GAUCHE 21"
	1	PH-05820-R	ACCOUDOIR EN "U" INFÉRIEUR LONG DYNAMIC DROIT 21"
	1	PH-05821-L	ACCOUDOIR EN "U" INFÉRIEUR LONG DYNAMIC GAUCHE 22"
	1	PH-05821-R	ACCOUDOIR EN "U" INFÉRIEUR LONG DYNAMIC DROIT 22"
	1	PH-06133-L	ACCOUDOIR EN "U" INFÉRIEUR MINI ABAISSÉ GAUCHE
	1	PH-06133-R	ACCOUDOIR EN "U" INFÉRIEUR MINI ABAISSÉ DROIT
	1	PH-05083GA	ACCOUDOIR EN "U" INFÉRIEUR ABAISSÉ PETIT GAUCHE
	1	PH-05083DR	ACCOUDOIR EN "U" INFÉRIEUR ABAISSÉ PETIT DROIT
	1	PH-05830-L	ACCOUDOIR EN "U" INFÉRIEUR ABAISSÉ MOYEN DYNAMIC GAUCHE 17"
	1	PH-05830-R	ACCOUDOIR EN "U" INFÉRIEUR ABAISSÉ MOYEN DYNAMIC DROIT 17"
	1	PH-05085GA	ACCOUDOIR EN "U" INFÉRIEUR ABAISSÉ MOYEN GAUCHE
	1	PH-05085DR	ACCOUDOIR EN "U" INFÉRIEUR ABAISSÉ MOYEN DROIT
	1	PH-05831-L	ACCOUDOIR EN "U" INFÉRIEUR ABAISSÉ LONG DYNAMIC GAUCHE 19"
	1	PH-05831-R	ACCOUDOIR EN "U" INFÉRIEUR ABAISSÉ LONG DYNAMIC DROIT 19"
	1	PH-05087GA	ACCOUDOIR EN "U" INFÉRIEUR ABAISSÉ LONG GAUCHE
	1	PH-05087DR	ACCOUDOIR EN "U" INFÉRIEUR ABAISSÉ LONG DROIT
	1	PH-05832-L	ACCOUDOIR EN "U" INFÉRIEUR ABAISSÉ LONG DYNAMIC GAUCHE 21"
	1	PH-05832-R	ACCOUDOIR EN "U" INFÉRIEUR ABAISSÉ LONG DYNAMIC DROIT 21"
	1	PH-05832-L	ACCOUDOIR EN "U" INFÉRIEUR ABAISSÉ LONG DYNAMIC GAUCHE 21"
	1	PH-05832-R	ACCOUDOIR EN "U" INFÉRIEUR ABAISSÉ LONG DYNAMIC DROIT 21"
C	1	PH-04821	MORTAISE GAUCHE
	1	PH-04822	MORTAISE DROIT

NO.	QTÉ	NO. DESSIN	DESCRIPTION
1	1	PH-02080	PROTÈGE VÊTEMENT GAUCHE
	1	PH-02081	PROTÈGE VÊTEMENT DROIT
	1	PH-02985	PROTÈGE VÊTEMENT COURT GAUCHE
	1	PH-02986	PROTÈGE VÊTEMENT COURT DROIT
	1	PH-03308	PROTÈGE VÊTEMENT LONG GAUCHE
	1	PH-03309	PROTÈGE VÊTEMENT LONG DROIT
2	1	PH-02155	MORTAISE
3	1	PH-02982	ASSEMBLAGE GLISSIÈRE COURTE
	1	PH-02267	ASSEMBLAGE GLISSIÈRE MOYENNE
	1	PH-03156	ASSEMBLAGE GLISSIÈRE LONGUE
4	1	PH-02270	PLONGEUR D'ACCOUDOIR
5	1	PH-02291	ANCRAGE AVANT GAUCHE
	1	PH-02291R	ANCRAGE AVANT DROIT
6	1	PH-02397	CLIP PRÉ-ASSEMBLÉE POUR BRAS D'ACCOUDOIR
7	1	PH-02420B	GACHETTE
8	1	PH-03046	RALLONGE TUBE ACCOUDOIR

ACCOUDOIR EN "U"

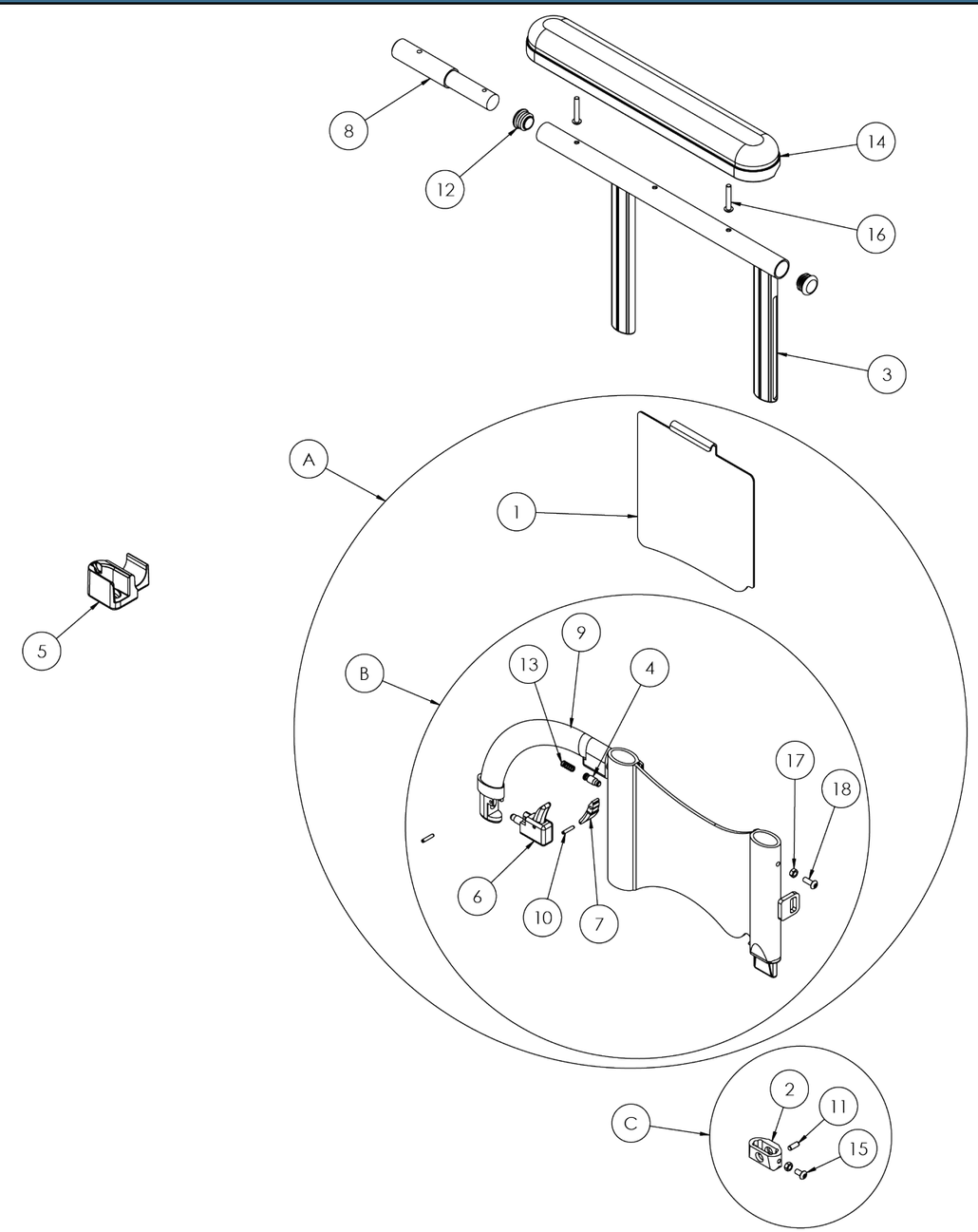

[1] ASSEMBLAGE GAUCHE ILLUSTRÉ

ACCOUDOIR EN "U"

NO.	QTÉ	NO. DESSIN	DESCRIPTION
9	1	PH-03482	STRUCTURE D'ACCOUDOIR EN "U" STANDARD MINI GAUCHE
	1	PH-03483	STRUCTURE D'ACCOUDOIR EN "U" STANDARD MINI DROIT
	1	PH-03420	STRUCTURE D'ACCOUDOIR EN "U" STANDARD PETIT GAUCHE
	1	PH-03421	STRUCTURE D'ACCOUDOIR EN "U" STANDARD PETIT DROIT
	1	PH-05814-L	STRUCTURE D'ACCOUDOIR EN "U" MOYEN DYNAMIC GAUCHE 17"
	1	PH-05814-R	STRUCTURE D'ACCOUDOIR EN "U" MOYEN DYNAMIC DROIT 17"
	1	PH-03165	STRUCTURE D'ACCOUDOIR EN "U" STANDARD MOYEN GAUCHE
	1	PH-03166	STRUCTURE D'ACCOUDOIR EN "U" STANDARD MOYEN DROIT
	1	PH-05815-L	STRUCTURE D'ACCOUDOIR EN "U" LONG DYNAMIC GAUCHE 19"
	1	PH-05815-R	STRUCTURE D'ACCOUDOIR EN "U" LONG DYNAMIC DROIT 19"
	1	PH-03167	STRUCTURE D'ACCOUDOIR EN "U" STANDARD LONG GAUCHE
	1	PH-03168	STRUCTURE D'ACCOUDOIR EN "U" STANDARD LONG DROIT
	1	PH-05816-L	STRUCTURE D'ACCOUDOIR EN "U" LONG DYNAMIC GAUCHE 21"
	1	PH-05816-R	STRUCTURE D'ACCOUDOIR EN "U" LONG DYNAMIC DROIT 21"
	1	PH-05817-L	STRUCTURE D'ACCOUDOIR EN "U" LONG DYNAMIC GAUCHE 22"
	1	PH-05817-R	STRUCTURE D'ACCOUDOIR EN "U" LONG DYNAMIC DROIT 22"
	1	PH-03588	STRUCTURE ACCOUDOIR EN "U" MINI ABAISSÉ GAUCHE
	1	PH-03589	STRUCTURE ACCOUDOIR EN "U" MINI ABAISSÉ DROIT
	1	PH-02988	STRUCTURE D'ACCOUDOIR EN "U" ABAISSÉ PETIT GAUCHE
	1	PH-02989	STRUCTURE D'ACCOUDOIR EN "U" ABAISSÉ PETIT DROIT
	1	PH-05826-L	STRUCTURE D'ACCOUDOIR EN "U" ABAISSÉ MOYEN DYNAMIC GAUCHE 17"
	1	PH-05826-R	STRUCTURE D'ACCOUDOIR EN "U" ABAISSÉ MOYEN DYNAMIC DROIT 17"
	1	PH-02983	STRUCTURE D'ACCOUDOIR EN "U" ABAISSÉ MOYEN GAUCHE
	1	PH-02984	STRUCTURE D'ACCOUDOIR EN "U" ABAISSÉ MOYEN DROIT
	1	PH-05827-L	STRUCTURE D'ACCOUDOIR EN "U" ABAISSÉ LONG DYNAMIC GAUCHE 19"
	1	PH-05827-R	STRUCTURE D'ACCOUDOIR EN "U" ABAISSÉ LONG DYNAMIC DROIT 19"
	1	PH-02990	STRUCTURE D'ACCOUDOIR EN "U" ABAISSÉ LONG GAUCHE
	1	PH-02991	STRUCTURE D'ACCOUDOIR EN "U" ABAISSÉ LONG DROIT
	1	PH-05828-L	STRUCTURE D'ACCOUDOIR EN "U" ABAISSÉ LONG DYNAMIC GAUCHE 21"
	1	PH-05828-R	STRUCTURE D'ACCOUDOIR EN "U" ABAISSÉ LONG DYNAMIC DROIT 21"
	1	PH-05829-L	STRUCTURE D'ACCOUDOIR EN "U" ABAISSÉ LONG DYNAMIC GAUCHE 22"
	1	PH-05829-R	STRUCTURE D'ACCOUDOIR EN "U" ABAISSÉ LONG DYNAMIC DROIT 22"
10	2	ST-00995	GOUPILLE ÉLASTIQUE Ø1/8X5/8
11	1	ST-01216	GOUPILLE CYLINDRIQUE SS Ø3/16X1/2
12	2	ST-02624	BOUCHON DE PLASTIQUE Ø7/8
13	1	ST-02695	RESSORT DE COMPRESSION Ø1/4X0.596X0.023
14	1	ST-02547	GARNITURE D'ACCOUDOIR COURTE EN FOAM - NOIR
	1	ST-02948	GARNITURE D'ACCOUDOIR LONGUE EN FOAM - NOIR
	1	ST-03753	GARNITURE D'ACCOUDOIR COURTE EN GEL WATERFALL - NOIR
	1	ST-52143	GARNITURE D'ACCOUDOIR LONGUE EN GEL WATERFALL - NOIR
	1	ST-03816	GARNITURE D'ACCOUDOIR PROFILÉ - NOIR
15	1	ST-50057	VIS À TÊTE BOMBÉE SS M5X0.8X10
16	2	ST-50063	VIS À TÊTE BOMBÉE SS M5X0.8X30
	2	ST-50064	VIS À TÊTE BOMBÉE SS M5X0.8X35
17	2	ST-50306	ÉCROU HEXAGONAL ZI M5X0.8
18	1	ST-51997	VIS À TÊTE BOMBÉE SS M5X0.8X14

ACCOUDOIR EN "U"

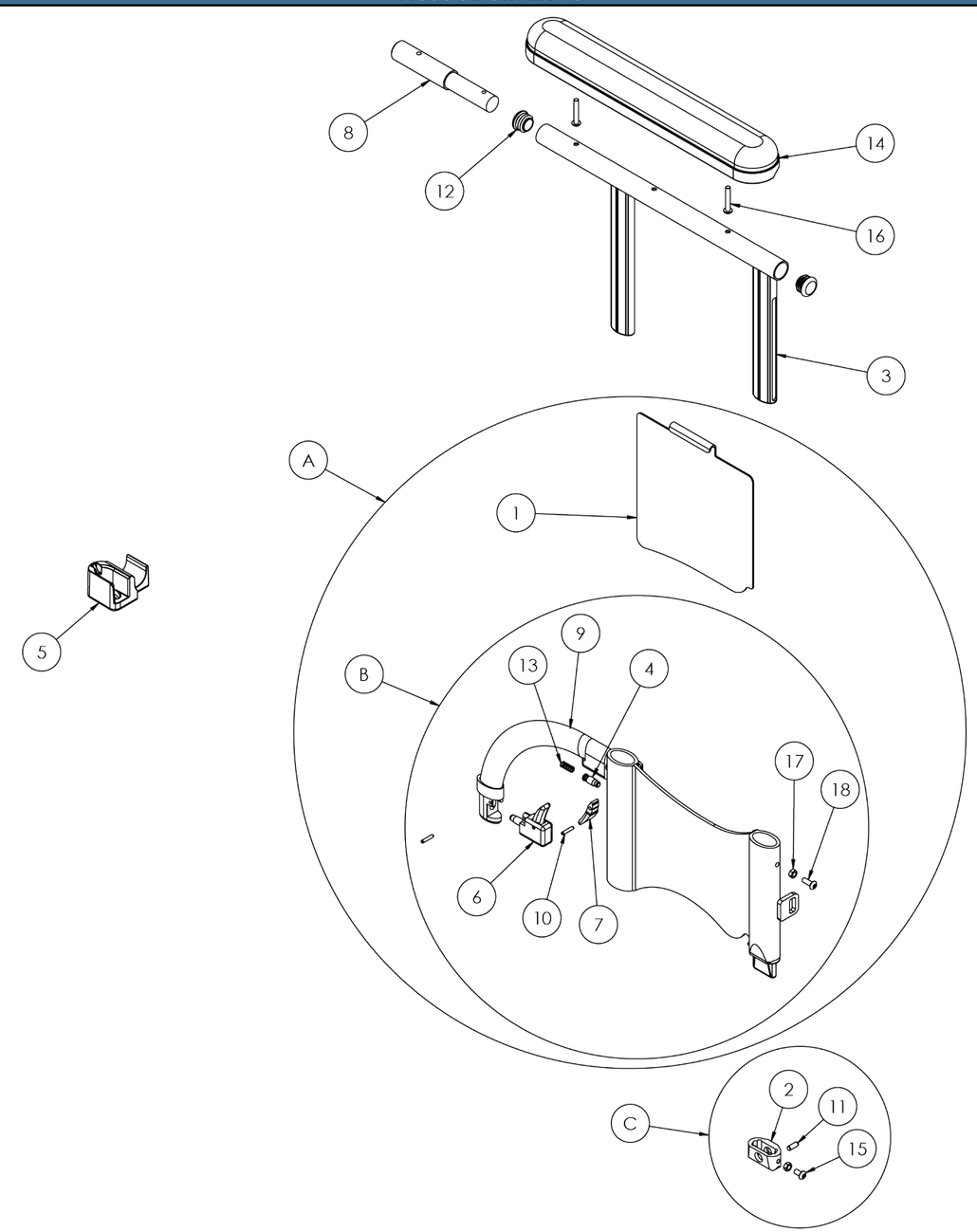

[1] ASSEMBLAGE GAUCHE ILLUSTRÉ

ACCOUDOIR EN " T "

NO.	QTÉ	NO. DESSIN	DESCRIPTION
A	1	08-00092-L	ASSEMBLAGE RÉCEPTACLE D'ACCOUDOIR "T" SURÉLEVÉ GAUCHE GARNITURE COURTE
	1	08-00092-R	ASSEMBLAGE RÉCEPTACLE D'ACCOUDOIR "T" SURÉLEVÉ DROIT GARNITURE COURTE
	1	08-00093-L	ASSEMBLAGE RÉCEPTACLE D'ACCOUDOIR "T" SURÉLEVÉ GAUCHE GARNITURE LONGUE
	1	08-00093-R	ASSEMBLAGE RÉCEPTACLE D'ACCOUDOIR "T" SURÉLEVÉ DROIT GARNITURE LONGUE
	1	08-00094-L	ASSEMBLAGE RÉCEPTACLE D'ACCOUDOIR "T" STANDARD GAUCHE GARNITURE COURTE
	1	08-00094-R	ASSEMBLAGE RÉCEPTACLE D'ACCOUDOIR "T" STANDARD DROIT GARNITURE COURTE
	1	08-00095-L	ASSEMBLAGE RÉCEPTACLE D'ACCOUDOIR "T" STANDARD GAUCHE GARNITURE LONGUE
	1	08-00095-R	ASSEMBLAGE RÉCEPTACLE D'ACCOUDOIR "T" STANDARD DROIT GARNITURE LONGUE
	1	08-00096-L	ASSEMBLAGE RÉCEPTACLE D'ACCOUDOIR "T" ABAISSÉ GAUCHE GARNITURE COURTE
	1	08-00096-R	ASSEMBLAGE RÉCEPTACLE D'ACCOUDOIR "T" ABAISSÉ DROIT GARNITURE COURTE
	1	08-00097-L	ASSEMBLAGE RÉCEPTACLE D'ACCOUDOIR "T" ABAISSÉ GAUCHE GARNITURE LONGUE
	1	08-00097-R	ASSEMBLAGE RÉCEPTACLE D'ACCOUDOIR "T" ABAISSÉ DROIT GARNITURE LONGUE
B	1	08-00089S	ASSEMBLAGE RÉCEPTACLE D'ACCOUDOIR "T" PETIT
	1	08-00089M	ASSEMBLAGE RÉCEPTACLE D'ACCOUDOIR "T" MOYEN
	1	08-00089L	ASSEMBLAGE RÉCEPTACLE D'ACCOUDOIR "T" LARGE
C	1	PH-03834GA	ANCRAGE FIXE ACCOUDOIR "T" GAUCHE
	1	PH-03834DR	ANCRAGE FIXE ACCOUDOIR "T" DROIT
	1	08-00091L	ASSEMBLAGE FIXATION D'ACCOUDOIR "T" SURÉLEVÉ GAUCHE
	1	08-00091R	ASSEMBLAGE FIXATION D'ACCOUDOIR "T" SURÉLEVÉ DROIT

NO.	QTÉ	NO. DESSIN	DESCRIPTION
1	2	PH-02270	PLONGEUR D'ACCOUDOIR
2	2	PH-02420B	GACHETTE
3	1	PH-03834GA	ANCRAGE FIXE ACCOUDOIR "T" GAUCHE
	1	PH-03834DR	ANCRAGE FIXE ACCOUDOIR "T" DROIT
	1	PH-05029L	FIXATION D'ACCOUDOIR "T" SURÉLEVÉ GAUCHE
	1	PH-05029R	FIXATION D'ACCOUDOIR "T" SURÉLEVÉ DROIT
4	1	PH-04446L	PROTÈGE VÊTEMENT STD ACCOUDOIR "T" GAUCHE
	1	PH-04446R	PROTÈGE VÊTEMENT STD ACCOUDOIR "T" DROIT
5	1	PH-04448S	STRUCTURE ACCOUDOIR "T" STD GARNITURE COURTE
	1	PH-04448L	STRUCTURE ACCOUDOIR "T" STD GARNITURE LONGUE
	1	PH-05045S	STRUCTURE ACCOUDOIR "T" ABAISSÉE GARNITURE COURTE
	1	PH-05045L	STRUCTURE ACCOUDOIR "T" ABAISSÉE GARNITURE LONGUE
6	1	PH-04613S	RÉCEPTACLE D'ACCOUDOIR "T" PETIT
	1	PH-04613M	RÉCEPTACLE D'ACCOUDOIR "T" MOYEN
	1	PH-04613L	RÉCEPTACLE D'ACCOUDOIR "T" LARGE
7	1	PH-05635	CAPUCHON LAMELLE RESSORT APPUI-BRAS EN T
8	2	ST-00997	GOUPILLE ÉLASTIQUE Ø1/8X3/4
9	1	ST-02547	GARNITURE D'ACCOUDOIR COURTE EN FOAM - NOIR
	1	ST-02948	GARNITURE D'ACCOUDOIR LONGUE EN FOAM - NOIR
	1	ST-03753	GARNITURE D'ACCOUDOIR COURTE EN GEL WATERFALL - NOIR
	1	ST-52143	GARNITURE D'ACCOUDOIR LONGUE EN GEL WATERFALL - NOIR
	1	ST-03816	GARNITURE D'ACCOUDOIR PROFILÉ - NOIR
10	2	ST-02624	BOUCHON DE PLASTIQUE Ø7/8
11	2	ST-02695	RESSORT DE COMPRESSION Ø1/4X0.596X0.023
12	1	ST-03801	LAMELLE RESSORT 0.012" X 0.375" X 1.5"
13	2	ST-50064	VIS À TÊTE BOMBÉE SS M5X0.8X35
14	2	ST-50114	VIS À TÊTE BOMBÉE SS M6X1.0X14
15	2	ST-50284	ÉCROU AUTOBLOQUANT ZI M6X1.0

ACCOUDOIR EN " T "

NO.	QTÉ	NO. DESSIN	DESCRIPTION
16	1	ST-50369	ÉCROU HEXAGONAL ZI M6X1.0
17	2	ST-51486	VIS CYLINDRIQUE SS M6X1.0X40
18	2	ST-52892	VIS À TÊTE PLATE PHILLIPS M3X0.5X5

ACCOUDOIR EN "T"

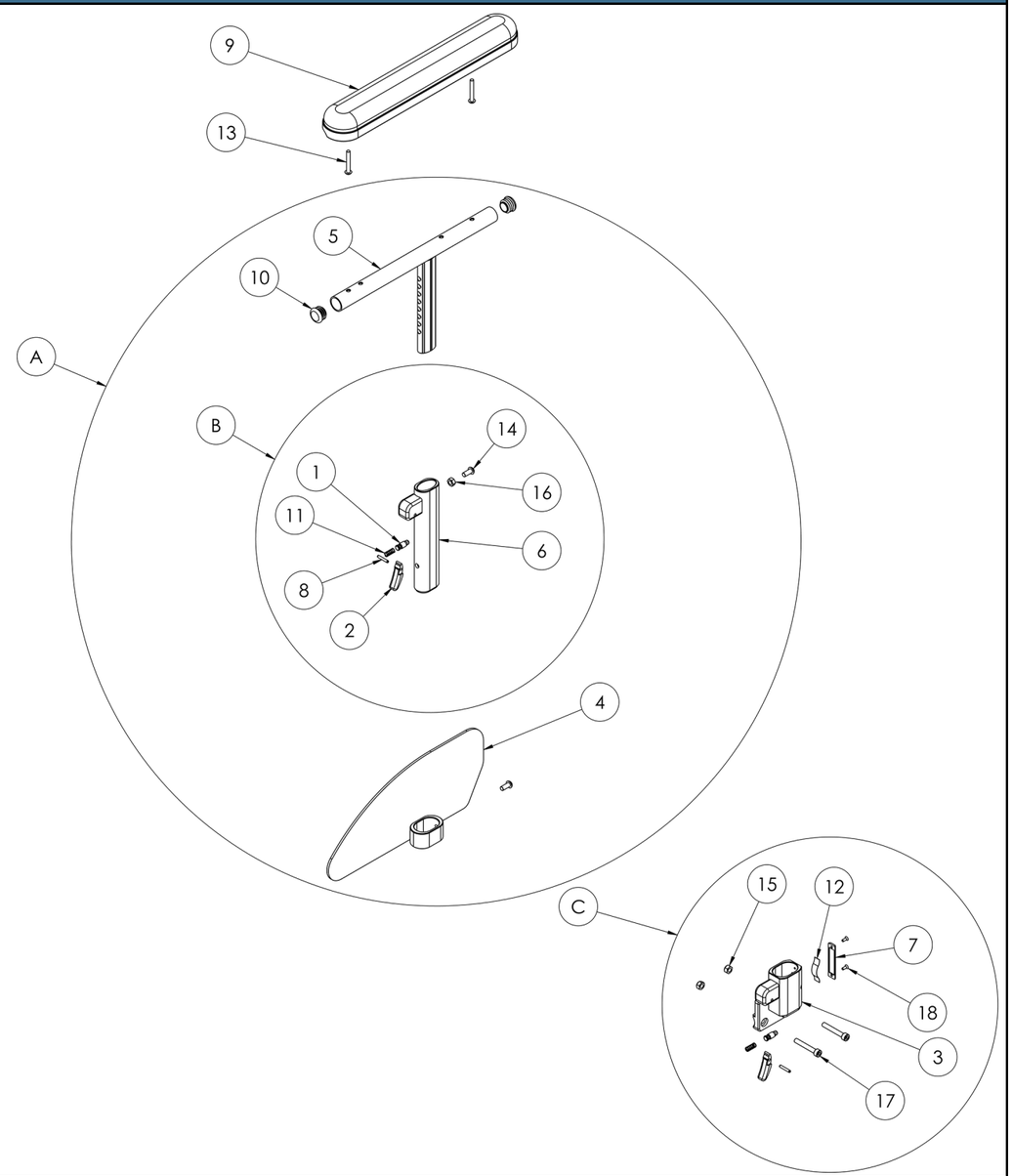

[1] ASSEMBLAGE GAUCHE ILLUSTRÉ

MONTANT DE DOSSIER FIXE

NO.	QTÉ	NO. DESSIN	DESCRIPTION
A	1	09-00047-L	MONTANT DE DOSSIER FIXE GAUCHE-22"
	1	09-00047-R	MONTANT DE DOSSIER FIXE DROIT-22"

NO.	QTÉ	NO. DESSIN	DESCRIPTION
1	1	PH-00902	PLAQUE D'ANCRAGE
2	2	PH-00912	ESPACEUR Ø3/8 X 1 3/8"
3	1	PH-03173	PLAQUE D'ANCRAGE ROBUSTE DROIT
	1	PH-03174	PLAQUE D'ANCRAGE ROBUSTE GAUCHE
4	1	PH-04983	ADAPTATEUR DE CANNE 1"
5	1	PH-05412	CANNE NEOX EXPRESS 22"
6	4	ST-01640	RONDELLE DE FREIN ZI Ø1/4
7	2	ST-50057	VIS À TÊTE BOMBÉE SS M5X0.8X10
8	2	ST-50122	VIS À TÊTE BOMBÉE SS M6X1.0X45
9	4	ST-50284	ÉCROU AUTOBLOQUANT ZI M6X1.0
10	2	ST-50552	VIS À TÊTE PLATE SS M6X1.0X45
11	2	ST-51066	RONDELLE PLATE SS M6

MONTANT DE DOSSIER FIXE

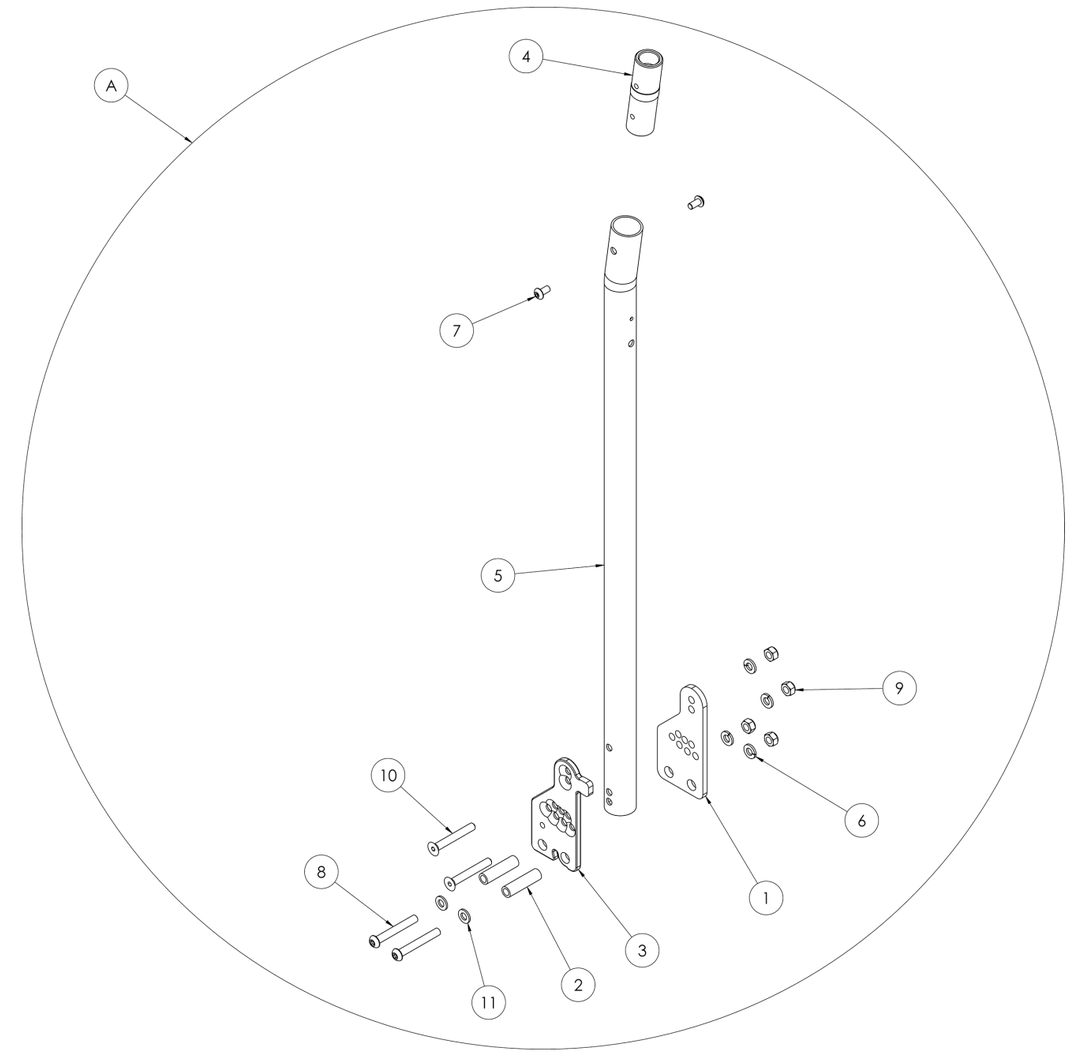

[1] ASSEMBLAGE GAUCHE ILLUSTRÉ

MONTANT DE DOSSIER
RÉGLABLE EN HAUTEUR ET EN ANGLE POUR ACCOUDOIR EN "U"

NO.	QTÉ	NO. DESSIN	DESCRIPTION
A	1	09-00023	MONTANT DE DOSSIER DROIT RÉGLABLE EN HAUTEUR ET EN ANGLE POUR ACCOUDOIR EN "U"
	1	09-00024	MONTANT DE DOSSIER GAUCHE RÉGLABLE EN HAUTEUR ET EN ANGLE POUR ACCOUDOIR EN "U"
B	1	09-00025	SUPPORT DE CANNE DROIT POUR ACCOUDOIR EN "U"
	1	09-00026	SUPPORT DE CANNE GAUCHE POUR ACCOUDOIR EN "U"

NO.	QTÉ	NO. DESSIN	DESCRIPTION
1	1	PH-00902	PLAQUE D'ANCRAGE
2	1	PH-00904	TUBE RECEPTIF TIGE CANNE
3	2	PH-00912	ESPACEUR Ø3/8 X 1 3/8"
4	1	PH-01608A	BAGUE
5	1	PH-03173	PLAQUE D'ANCRAGE ROBUSTE DROIT
	1	PH-03174	PLAQUE D'ANCRAGE ROBUSTE GAUCHE
6	1	PH-03402	CANNE AJUSTABLE 3/4" DE 90° 16" À 20"
	1	PH-03404	CANNE AJUSTABLE 3/4" DE 90° 21" À 25"
7	6	ST-01640	RONDELLE DE FREIN ZI Ø1/4
8	1	ST-02494	RONDELLE PLATE EN PLASTIQUE Ø0.3125
9	2	ST-02575	RONDELLE PLATE EN PLASTIQUE Ø1/4
10	1	ST-03686	POIGNÉE EN VINYLE À TEXTURE DOUCE Ø3/4X12
11	1	ST-50117	VIS À TÊTE BOMBÉE SS M6X1.0X20
12	1	ST-50118	VIS À TÊTE BOMBÉE SS M6X1.0X25
13	1	ST-50122	VIS À TÊTE BOMBÉE SS M6X1.0X45
14	4	ST-50284	ÉCROU AUTOBLOQUANT ZI M6X1.0
15	1	ST-50369	ÉCROU HEXAGONAL ZI M6X1.0
16	2	ST-50552	VIS À TÊTE PLATE SS M6X1.0X45
17	1	ST-51880	VIS À TÊTE BOMBÉE SS M6X1.0X55

MONTANT DE DOSSIER RÉGLABLE EN HAUTEUR ET EN ANGLE POUR ACCOUDOIR EN "U"

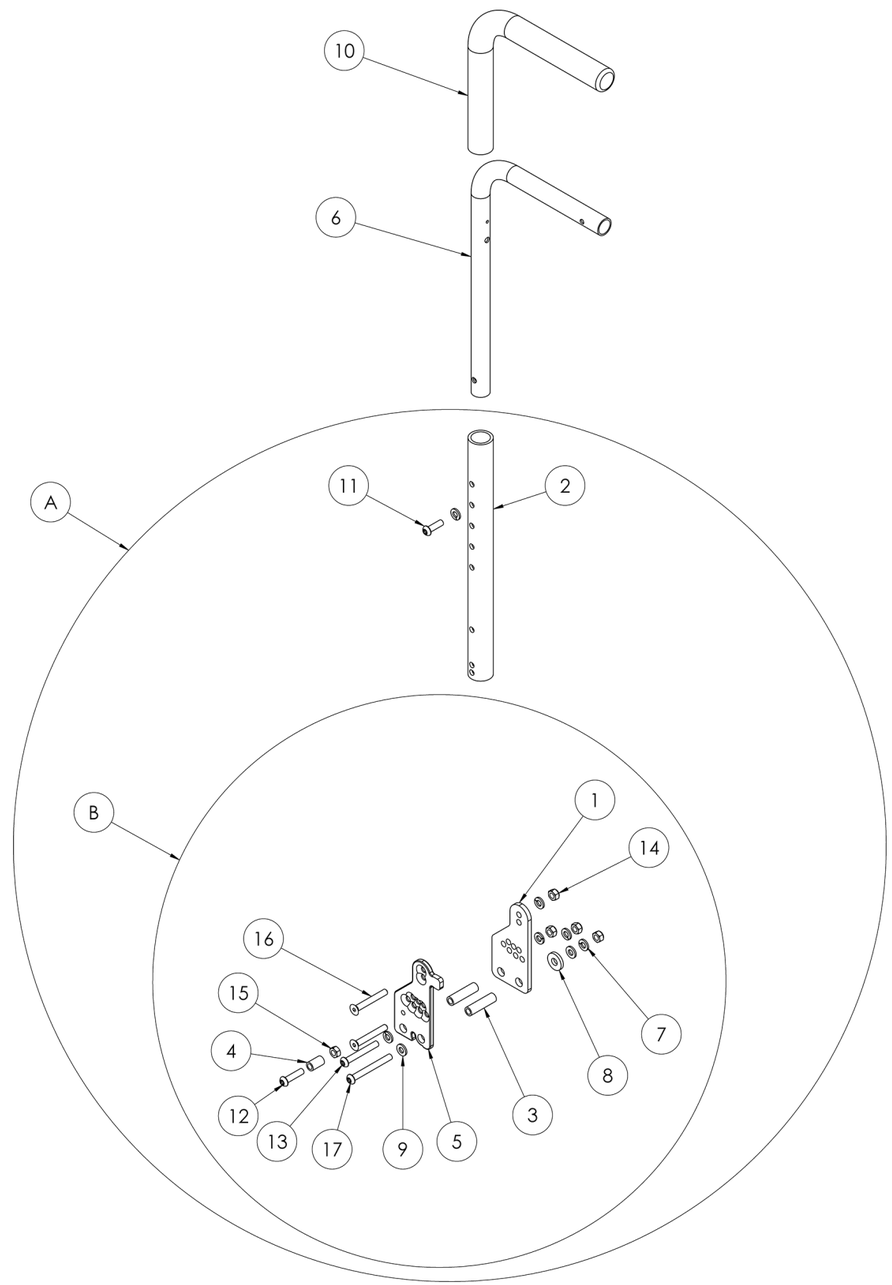

[1] ASSEMBLAGE GAUCHE ILLUSTRÉ

MONTANT DE DOSSIER
RÉGLABLE EN HAUTEUR ET EN ANGLE POUR ACCOUDOIR EN "T"

NO.	QTÉ	NO. DESSIN	DESCRIPTION
A	1	09-00012	MONTANT DE DOSSIER DROIT RÉGLABLE EN HAUTEUR ET EN ANGLE POUR ACCOUDOIR EN "T"
	1	09-00013	MONTANT DE DOSSIER GAUCHE RÉGLABLE EN HAUTEUR ET EN ANGLE POUR ACCOUDOIR EN "T"

NO.	QTÉ	NO. DESSIN	DESCRIPTION
1	1	PH-00902	PLAQUE D'ANCRAGE
2	1	PH-00904	TUBE RECEPTIF TIGE CANNE
3	2	PH-00912	ESPACEUR Ø3/8 X 1 3/8"
4	1	PH-03173	PLAQUE D'ANCRAGE ROBUSTE DROIT
	1	PH-03174	PLAQUE D'ANCRAGE ROBUSTE GAUCHE
5	1	PH-03402	CANNE AJUSTABLE 3/4" DE 90° 16" À 20"
	1	PH-03404	CANNE AJUSTABLE 3/4" DE 90° 21" À 25"
6	4	ST-01640	RONDELLE DE FREIN ZI Ø1/4
7	1	ST-03686	POIGNÉE EN VINYLE À TEXTURE DOUCE Ø3/4X12
8	2	ST-50122	VIS À TÊTE BOMBÉE SS M6X1.0X45
9	4	ST-50284	ÉCROU AUTOBLOQUANT ZI M6X1.0
10	2	ST-50552	VIS À TÊTE PLATE SS M6X1.0X45
11	3	ST-51066	RONDELLE PLATE SS M6
12	1	ST-51958	VIS À TÊTE HEXAGONALE SS M6X1.0X25

MONTANT DE DOSSIER RÉGLABLE EN HAUTEUR ET EN ANGLE POUR ACCOUDOIR EN "T"

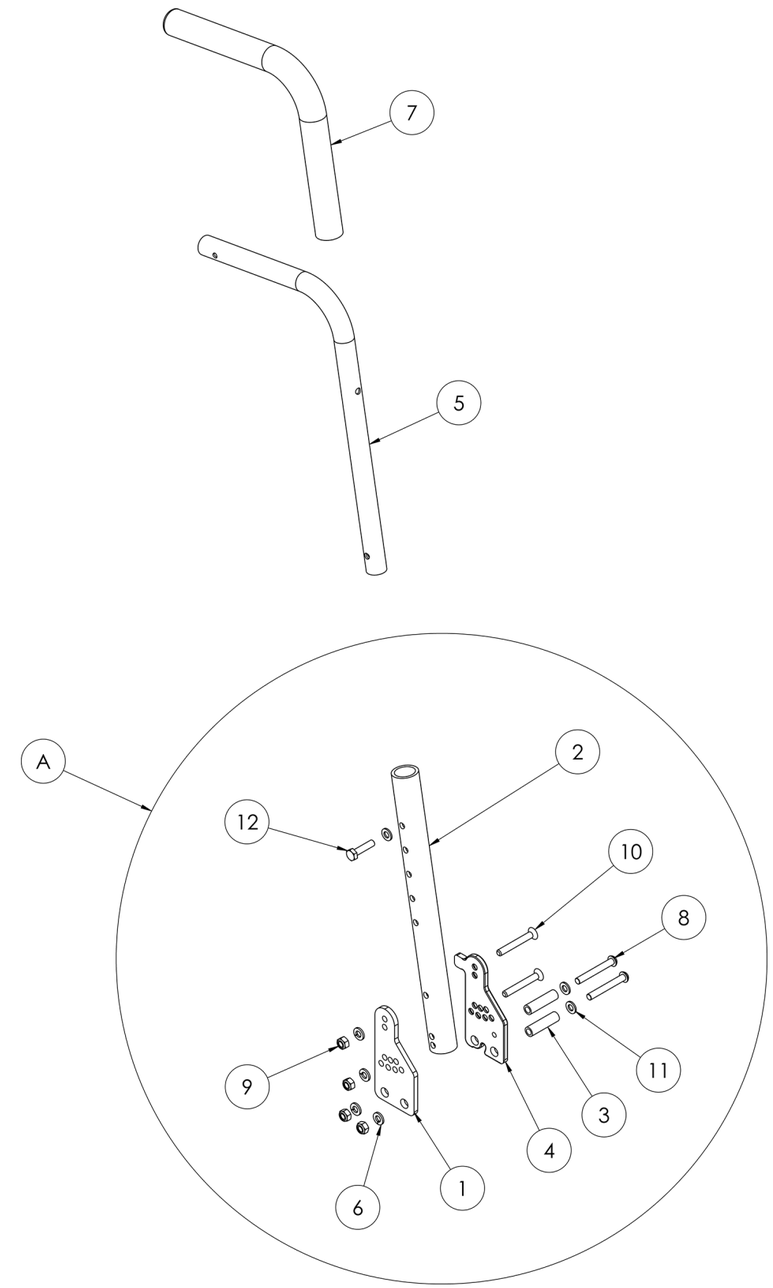

[1] ASSEMBLAGE GAUCHE ILLUSTRÉ

MONTANT DE DOSSIER RABATTABLE

NO.	QTÉ	NO. DESSIN	DESCRIPTION
A	1	09-00041	ASSEMBLAGE MONTANT RABATTABLE
B	1	PH-04600	ASSEMBLAGE MÉCANISME MONTANT DE DOSSIER RABATTABLE

NO.	QTÉ	NO. DESSIN	DESCRIPTION
1	2	PH-00912	ESPACEUR Ø3/8 X 1 3/8"
2	2	PH-02078E	BAGUE DOSSIER DYNAMIQUE
3	1	PH-03402	CANNE AJUSTABLE 3/4" DE 90° 16" À 20"
	1	PH-03404	CANNE AJUSTABLE 3/4" DE 90° 21" À 25"
4	2	PH-04602	PLAQUE FIXATION MONTANT DE DOSSIER RABATTABLE
5	1	PH-04634	CROCHET DE MONTANT DE DOSSIER RABATTABLE
6	1	PH-04637	BASE MONTANT DE DOSSIER RABATTABLE
7	1	ST-01210	GOUPILLE CYLINDRIQUE SS Ø1/8X7/8
8	5	ST-01640	RONDELLE DE FREIN ZI Ø1/4
9	1	ST-02703	POIGNÉE RONDE Ø0.312X1-1/2 - FINI NOIR LUSTRÉ
10	2	ST-03165	PALIER LISSE À ÉPAULEMENT Ø3/8
11	1	ST-03686	POIGNÉE EN VINYLE À TEXTURE DOUCE Ø3/4X12
12	1	ST-03726	RESSORT DE COMPRESSIONRESSION Ø0.24X0.813X0.042
13	4	ST-50122	VIS À TÊTE BOMBÉE SS M6X1.0X45
14	4	ST-50284	ÉCROU AUTOBLOQUANT ZI M6X1.0
15	4	ST-51066	RONDELLE PLATE SS M6
16	1	ST-51958	VIS À TÊTE HEXAGONALE SS M6X1.0X25

MONTANT DE DOSSIER RABATTABLE

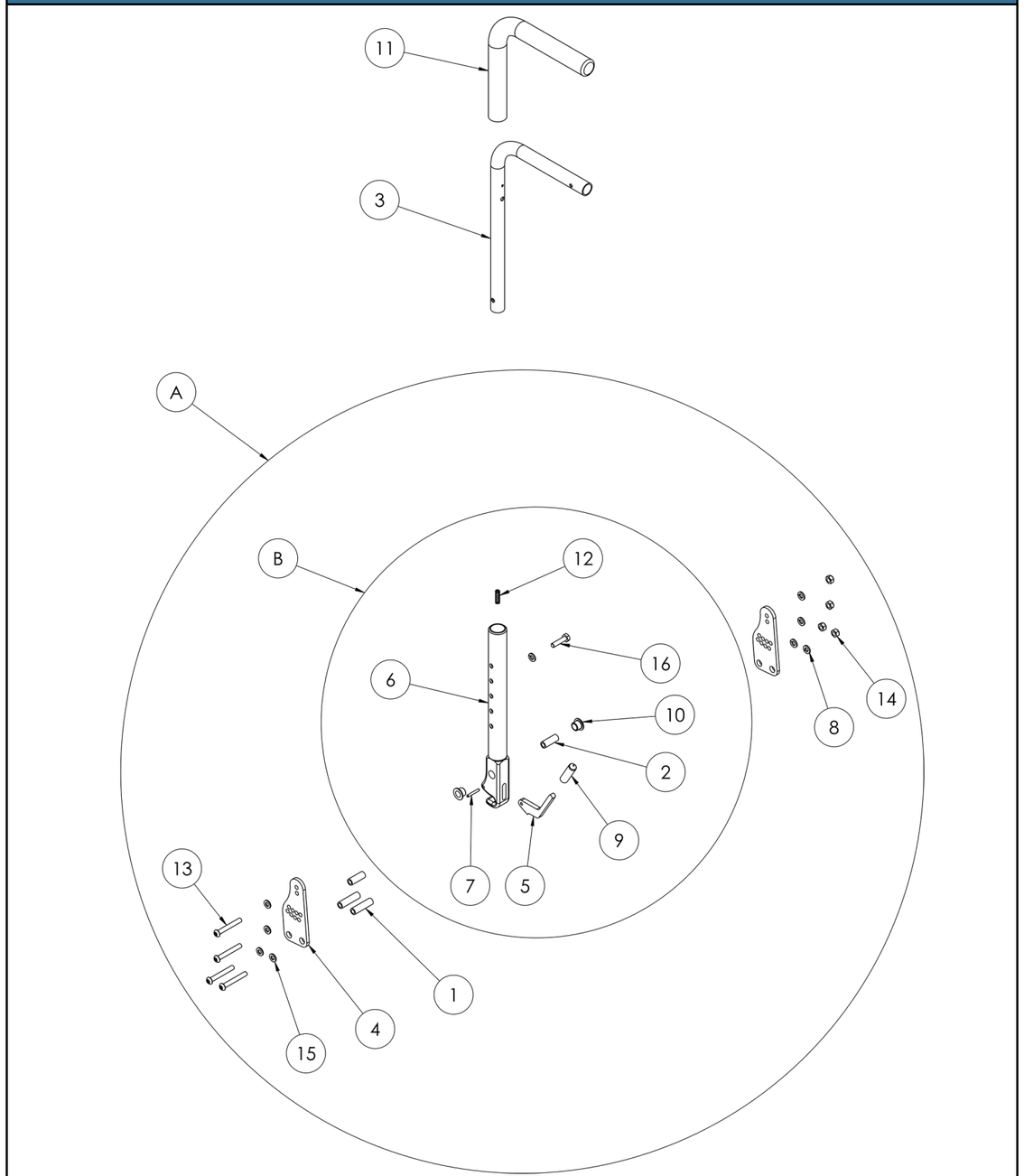

[1] ASSEMBLAGE GAUCHE ILLUSTRÉ

MONTANT DE DOSSIER DYNAMIQUE

NO.	QTÉ	NO. DESSIN	DESCRIPTION
A	1	09-00019	MONTANT DE DOSSIER DYNAMIQUE DROIT
	1	09-00020	MONTANT DE DOSSIER DYNAMIQUE GAUCHE
B	1	PH-02173	DOSSIER DYNAMIQUE GAUCHE
	1	PH-02173DR	DOSSIER DYNAMIQUE DROIT

NO.	QTÉ	NO. DESSIN	DESCRIPTION
1	2	PH-00912	ESPACEUR Ø3/8 X 1 3/8"
2	1	PH-02070A	TUBE
3	1	PH-02078C	POIGNÉE
4	1	PH-02078D	BOUTON
5	2	PH-02078E	BAGUE DOSSIER DYNAMIQUE
6	1	PH-02078DR	BRAS DOSSIER DYNAMIQUE DROIT
	1	PH-02078GA	BRAS DOSSIER DYNAMIQUE GAUCHE
7	1	PH-02078A	PLAQUE DYNAMIQUE ROBUSTE DROIT
	1	PH-02078H	PLAQUE DYNAMIQUE ROBUSTE GAUCHE
8	1	PH-02078W	PLAQUE INTÉRIEUR DYNAMIQUE
9	1	PH-03402	CANNE AJUSTABLE 3/4" DE 90° 16" À 20"
	1	PH-03404	CANNE AJUSTABLE 3/4" DE 90° 21" À 25"
10	5	ST-01640	RONDELLE DE FREIN ZI Ø1/4
11	4	ST-03071	RONDELLE PLATE EN NYLON Ø1/2
12	1	ST-03127	RESSORT DE COMPRESSION Ø3/4X3X0.125
13	4	ST-03165	PALIER LISSE À ÉPAULEMENT Ø3/8
14	1	ST-03686	POIGNÉE EN VINYLE À TEXTURE DOUCE Ø3/4X12
15	2	ST-50122	VIS À TÊTE BOMBÉE SS M6X1.0X45
16	4	ST-50284	ÉCROU AUTOBLOQUANT ZI M6X1.0
17	2	ST-50552	VIS À TÊTE PLATE SS M6X1.0X45
18	1	ST-50919	VIS À TÊTE HEXAGONALE SS M6X1.0X20
19	2	ST-51066	RONDELLE PLATE SS M6

MONTANT DE DOSSIER DYNAMIQUE

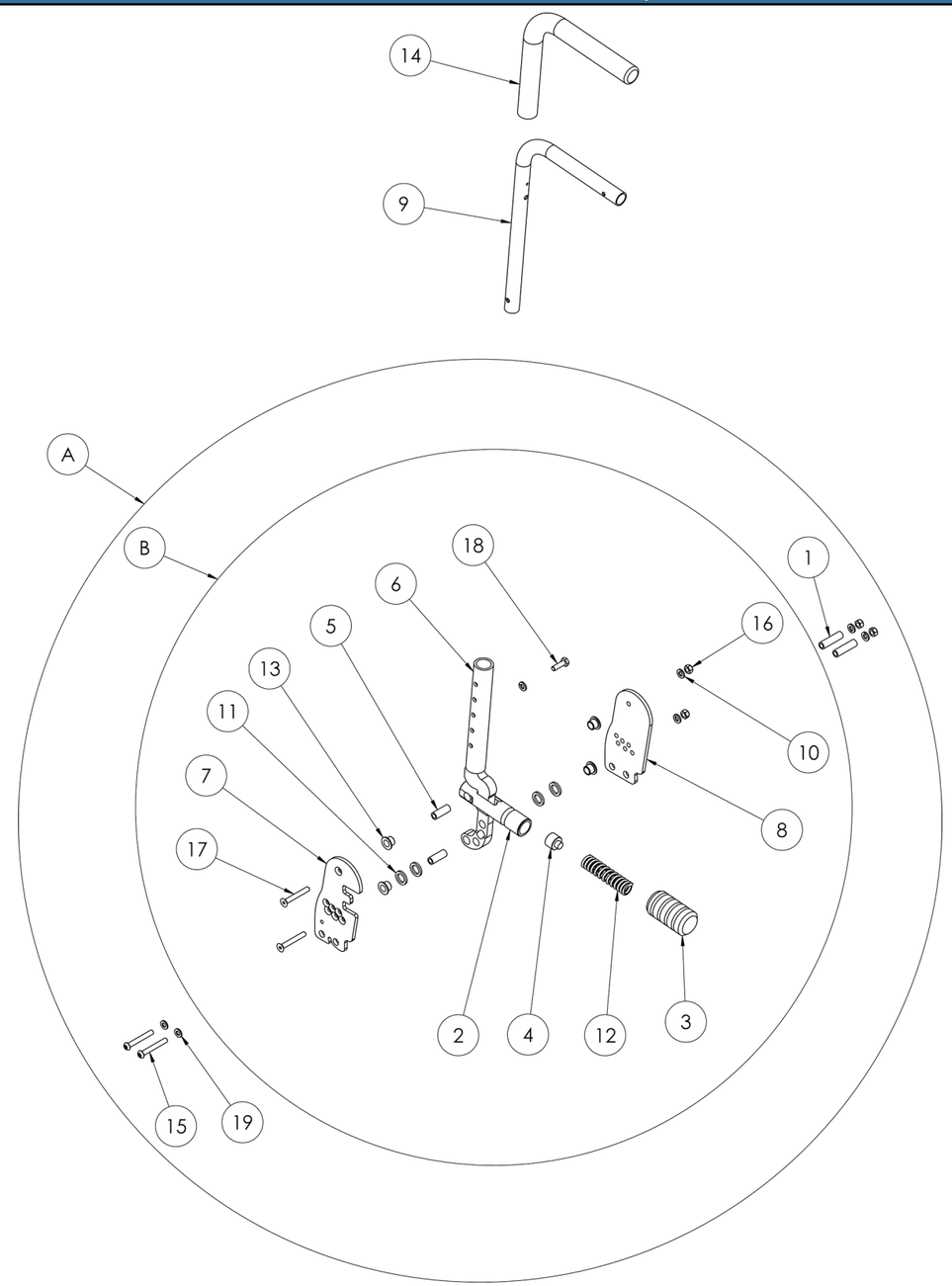

[1] ASSEMBLAGE GAUCHE ILLUSTRÉ

MONTANT DE DOSSIER INCLINABLE PAR VÉRIN

NO.	QTÉ	NO. DESSIN	DESCRIPTION
A	1	09-00050	DOSSIER INCLINABLE PAR VÉRIN POUR DYNAMIC

NO.	QTÉ	NO. DESSIN	DESCRIPTION
1	4	PH-00912	ESPACEUR Ø3/8 X 1 3/8"
2	2	PH-05043	ESPACEUR DE ROUE
3	2	PH-05252	CYLINDRE DE DOSSIER
4	4	PH-05253	ANCRAGE DE DOSSIER INCLINABLE
5	2	PH-05402	TUBE RÉCEPTIF TIGE CANNE
6	4	PH-05860	ESPACEUR Ø3/8" X 3.200"
7	2	PH-05847	BLOC POUR DOSSIER INCLINABLE
8	1	PH-05910-L	PLAQUE DE PIVOT DOSSIER INCLINABLE GAUCHE POUR DYNAMIC
9	1	PH-05910-R	PLAQUE DE PIVOT DOSSIER INCLINABLE DROIT POUR DYNAMIC
10	1	PH-05913-L	SUPPORT GAUCHE POUR DOSSIER INCLINABLE POUR DYNAMIC
11	1	PH-05913-R	SUPPORT DROIT POUR DOSSIER INCLINABLE POUR DYNAMIC
12	1	PH-06041	POIGNÉE ET CÂBLE POUR LIBÉRATION DE POSITION AVEC RÉPARTITEUR
13	8	ST-01578	RONDELLE PLATE ZI Ø3/8
14	4	ST-01640	RONDELLE DE FREIN ZI Ø1/4
15	4	ST-03021	RONDELLE PLATE EN NYLON 0.3125
16	8	ST-03441	RONDELLE PLATE SS M6 LARGE
17	8	ST-03765	PALIER LISSE À ÉPAULEMENT 3/8X1/4
18	4	ST-50060	VIS À TÊTE BOMBÉE SS M5X0.8X20
19	16	ST-50284	ÉCROU AUTOBLOQUANT ZI M6X1.0
20	4	ST-51488	VIS À TÊTE CYLINDRIQUE À SIX PANS CREUX SS M6X1.0X50
21	4	ST-51491	VIS À TÊTE CYLINDRIQUE À SIX PANS CREUX SS M6X1.0X65
22	12	ST-51066	RONDELLE PLATE SS M6
23	2	ST-51213	VIS À ÉPAULEMENT BO M8X30 X M6X1.0
24	2	ST-51218	VIS À ÉPAULEMENT BO M8X20 X M6X1.0

MONTANT DE DOSSIER INCLINABLE PAR VÉRIN

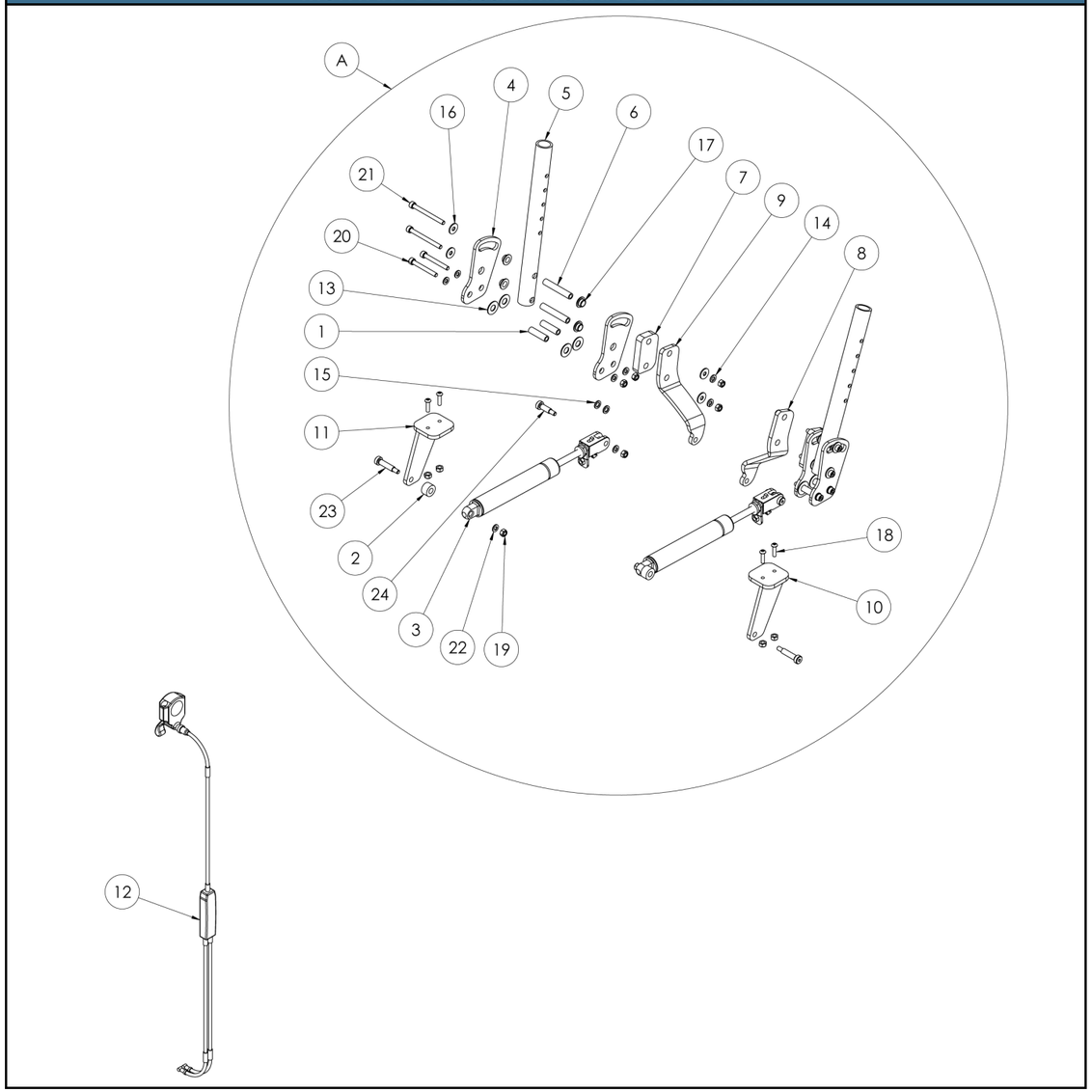

POTENCE REPOSE-JAMBE PARALLÈLE

NO.	QTÉ	NO. DESSIN	DESCRIPTION
A	1	PH-05648-L-NOIR_LUSTRE	POTENCE REPOSE-JAMBE PARALLÈLE 60° GAUCHE - COULEUR NOIR LUSTRÉ
	1	PH-05648-R-NOIR_LUSTRE	POTENCE REPOSE-JAMBE PARALLÈLE 60° DROIT - COULEUR NOIR LUSTRÉ
	1	PH-05649-L-NOIR_LUSTRE	POTENCE REPOSE-JAMBE PARALLÈLE 70° GAUCHE - COULEUR NOIR LUSTRÉ
	1	PH-05649-R-NOIR_LUSTRE	POTENCE REPOSE-JAMBE PARALLÈLE 70° DROIT - COULEUR NOIR LUSTRÉ
	1	PH-05650-L-NOIR_LUSTRE	POTENCE REPOSE-JAMBE PARALLÈLE 90° GAUCHE - COULEUR NOIR LUSTRÉ
	1	PH-05650-R-NOIR_LUSTRE	POTENCE REPOSE-JAMBE PARALLÈLE 90° DROIT - COULEUR NOIR LUSTRÉ

NO.	QTÉ	NO. DESSIN	DESCRIPTION
1	2	1QUFOU228	ÉTIQUETTE POUR POTENCE REPOSE-JAMBE PARALLÈLE
2	1	PH-00765	RALLONGE DE POTENCE REPOSE-JAMBE PARALLÈLE 5.625"
	1	PH-05275	RALLONGE DE POTENCE REPOSE-JAMBE PARALLÈLE 7.875"
	1	PH-00763	RALLONGE DE POTENCE REPOSE-JAMBE PARALLÈLE 9.875"
	1	PH-02160	RALLONGE DE POTENCE REPOSE-JAMBE PARALLÈLE 14"
3	1	PH-05460	BLOC FIXATION DE POTENCE REPOSE-JAMBE PARALLÈLE
4	1	PH-05461	PLONGEUR DE POTENCE REPOSE-JAMBE PARALLÈLE
5	1	PH-05462	TUBE DE POTENCE REPOSE-JAMBE PARALLÈLE 60°
	1	PH-05463	TUBE DE POTENCE REPOSE-JAMBE PARALLÈLE 70°
	1	PH-05464	TUBE DE POTENCE REPOSE-JAMBE PARALLÈLE 90°
6	1	PH-05465-L	BRAS TÉLÉSCOPIQUE GAUCHE DE POTENCE REPOSE-JAMBE PARALLÈLE
7	1	PH-05465-R	BRAS TÉLÉSCOPIQUE DROIT DE POTENCE REPOSE-JAMBE PARALLÈLE
8	2	PH-05466	PIVOT CLENCHE DE POTENCE REPOSE-JAMBE PARALLÈLE
9	1	PH-05469-L	CLENCHE GAUCHE POTENCE REPOSE-JAMBE PARALLÈLE
	1	PH-05469-R	CLENCHE DROIT POTENCE REPOSE-JAMBE PARALLÈLE
10	1	ST-01640	RONDELLE DE FREIN ZI Ø1/4
11	1	ST-02498	PIVOT PLASTIQUE
12	1	ST-02625	BOUCHON DE PLASTIQUE Ø1
13	1	ST-03790	GOUPILLE CYLINDRIQUE SS Ø1/8X1-1/8
14	1	ST-03791	RESSORT COMPRESSION Ø0.3X1X0.035
15	1	ST-50173	VIS À TÊTE BOMBÉE SS M8X1.25X50
16	1	ST-50285	ÉCROU AUTOBLOQUANT ZI M8X1.25
17	1	ST-51405	VIS À TÊTE CYLINDRIQUE À SIX PANS CREUX SS M5X0.8X14
18	1	ST-51406	VIS À TÊTE CYLINDRIQUE À SIX PANS CREUX SS M5X0.8X16
19	1	ST-51958	VIS À TÊTE HEXAGONALE SS M6X1.0X25
20	2	ST-52885	VIS À TÊTE PLATE PHILLIPS M3X0.5X10

POTENCE REPOSE-JAMBE PARALLÈLE

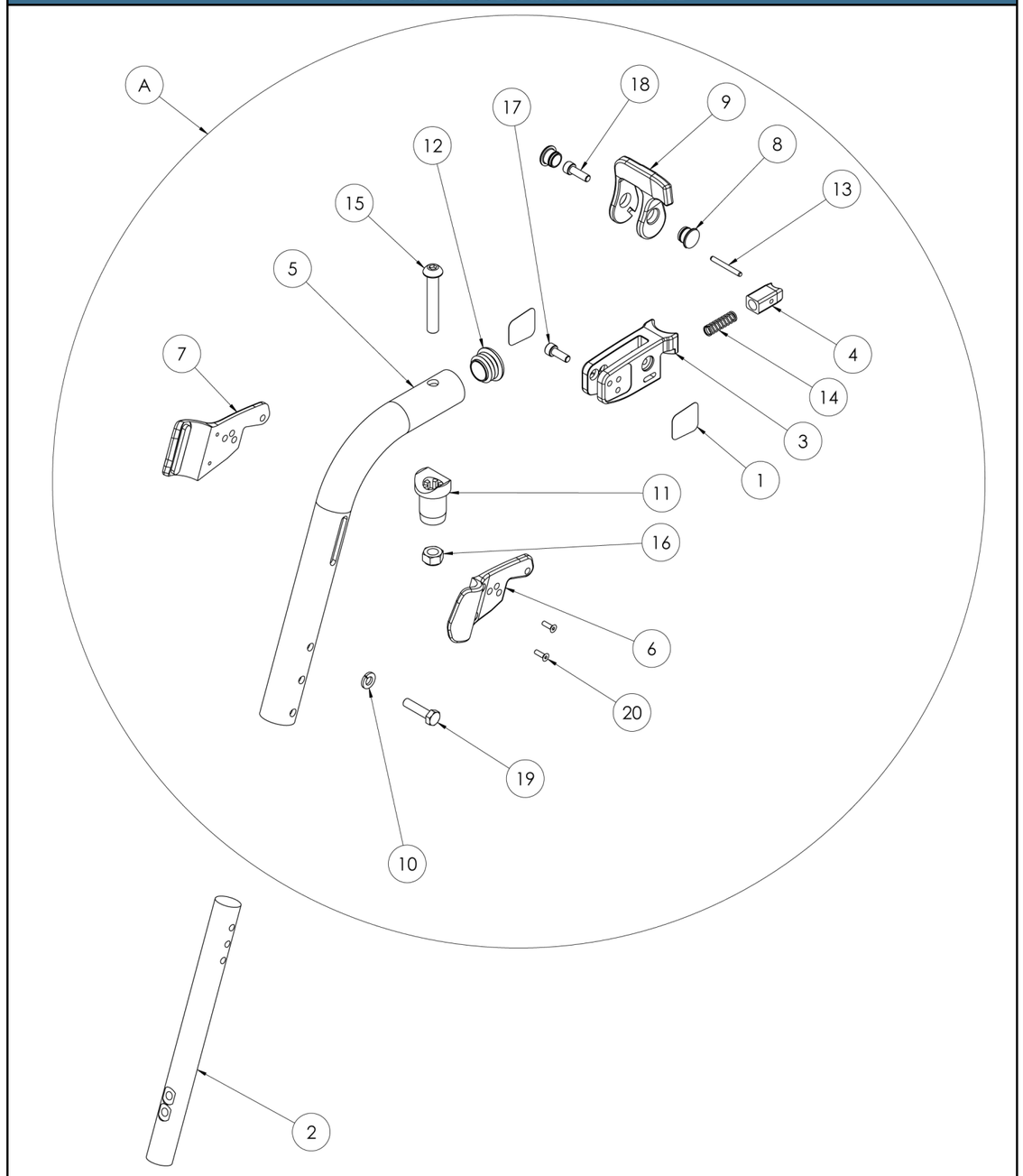

[1] ASSEMBLAGE GAUCHE ILLUSTRÉ

REPOSE-JAMBE ÉLÉVATEUR ET COMPENSATEUR

NO.	QTÉ	NO. DESSIN	DESCRIPTION
A	1	PH-05540-L	REPOSE-JAMBE ÉLÉVATEUR ET COMPENSATEUR GAUCHE
	1	PH-05540-R	REPOSE-JAMBE ÉLÉVATEUR ET COMPENSATEUR DROIT

NO.	QTÉ	NO. DESSIN	DESCRIPTION
1	1	PH-00765	RALLONGE DE POTENCE REPOSE-JAMBE PARALLÈLE 5.625"
	1	PH-05275	RALLONGE DE POTENCE REPOSE-JAMBE PARALLÈLE 7.875"
	1	PH-00763	RALLONGE DE POTENCE REPOSE-JAMBE PARALLÈLE 9.875"
2	1	PH-05461	PLONGEUR DE POTENCE REPOSE-JAMBE PARALLÈLE
3	2	PH-05466	PIVOT CLENCHE DE POTENCE REPOSE-JAMBE PARALLÈLE
4	1	PH-05469-L	CLENCHE GAUCHE POTENCE REPOSE-JAMBE PARALLÈLE
	1	PH-05469-R	CLENCHE DROIT POTENCE REPOSE-JAMBE PARALLÈLE
5	1	PH-05535	PIVOT DE REPOSE-JAMBE ÉLÉVATEUR HAUTEUR GENOU
6	1	PH-05536	MANCHON DE PIVOT DE REPOSE-JAMBE ÉLÉVATEUR
7	1	PH-05537	PALETTE FIXATION BLOC PLONGEUR ET PIVOT
8	1	PH-05539	BLOC PLONGEUR DE REPOSE-JAMBE ÉLÉVATEUR
9	1	PH-05541	PIVOT TUBE ÉLÉVATEUR
10	1	PH-05542	TUBE DE REPOSE-JAMBE ÉLÉVATEUR
11	1	PH-05543	EMBOUT DE LA TIGE CYLINDRE REPOSE-JAMBE ÉLÉVATEUR
12	1	PH-05544	LEVIER CYLINDRE REPOSE-JAMBE ÉLÉVATEUR
13	1	PH-05545-L	COQUILLE GAUCHE SUPPORT DE CYLINDRE ET DE REPOSE-JAMBE ÉLÉVATEUR
14	1	PH-05545-R	COQUILLE DROITE SUPPORT DE CYLINDRE ET DE REPOSE-JAMBE ÉLÉVATEUR
15	3	PH-05546	DOUILLE FILETÉE DE REPOSE-JAMBE ÉLÉVATEUR
16	1	PH-05547	FIXATION TUBE ÉLÉVATEUR ET CYLINDRE
17	4	ST-01640	RONDELLE DE FREIN ZI Ø1/4
18	2	ST-01719	RONDELLE PLATE SS Ø1/4
19	1	ST-03790	GOUPILLE CYLINDRIQUE SS Ø1/8X1-1/8
20	1	ST-03791	RESSORT COMPRESSION Ø0.3X1X0.035
21	1	ST-03792	CYLINDRE BLOQUANT BANSBACH K0A1PV2-060-266—002
22	2	ST-50035	VIS À TÊTE BOMBÉE SS M4X0.7X12
23	4	ST-50118	VIS À TÊTE BOMBÉE SS M6X1.0X25
24	10	ST-50413	VIS À TÊTE PLATE BO M4X0.7X10
25	2	ST-50546	VIS À TÊTE PLATE SS M6X1.0X16
26	1	ST-52131	VIS RÉGLAGE SS M6X1.0X6

REPOSE-JAMBE ÉLÉVATEUR ET COMPENSATEUR

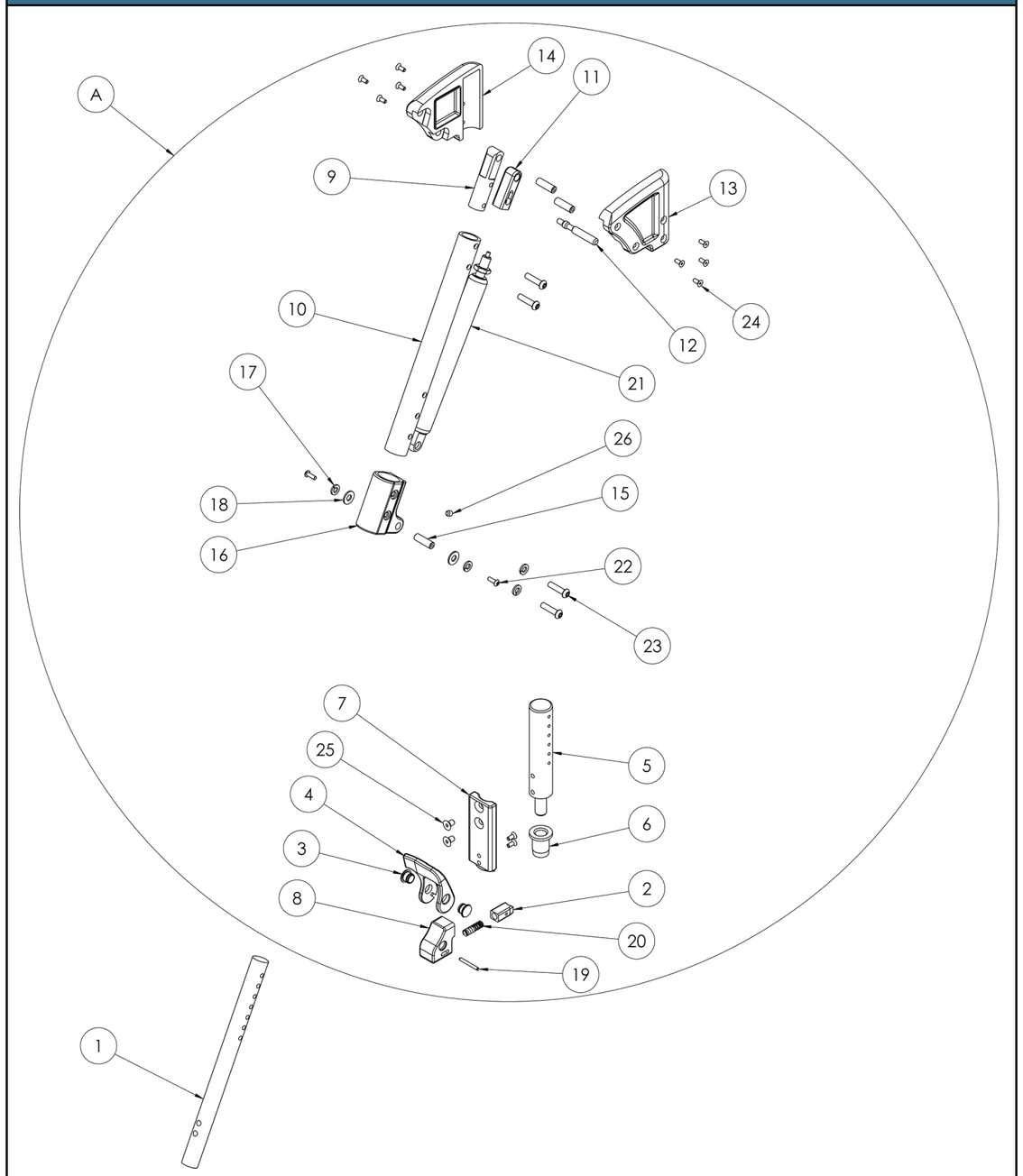

[1] ASSEMBLAGE GAUCHE ILLUSTRÉ

APPUI-MOLLET

NO.	QTÉ	NO. DESSIN	DESCRIPTION
A	1	NX18	APPUI-MOLLET REMBOURRÉ
	1	NX20	APPUI-MOLLET PROFILÉ REMBOURRÉ

NO.	QTÉ	NO. DESSIN	DESCRIPTION
1	1	MI7464	COUSSIN PROFILÉ D'APPUI-MOLLET RÉGLABLE AVEC HOUSSE
	1	MI7465	COUSSIN PLAT D'APPUI-MOLLET RÉGLABLE AVEC HOUSSE
2	1	PH-00793	BLOC PIVOT
3	1	PH-02161	ANCRAGE DE SUPPORT APPUI-MOLLET
4	1	ST-50285	ÉCROU AUTOBLOQUANT ZI M8X1.25
5	1	ST-50957	VIS À TÊTE HEXAGONALE SS M8X1.25X60
6	2	ST-51405	VIS À TÊTE CYLINDRIQUE À SIX PANS CREUX SS M5X0.8X14
7	4	ST-51408	VIS À TÊTE CYLINDRIQUE À SIX PANS CREUX SS M5X0.8X20

APPUI-MOLLET

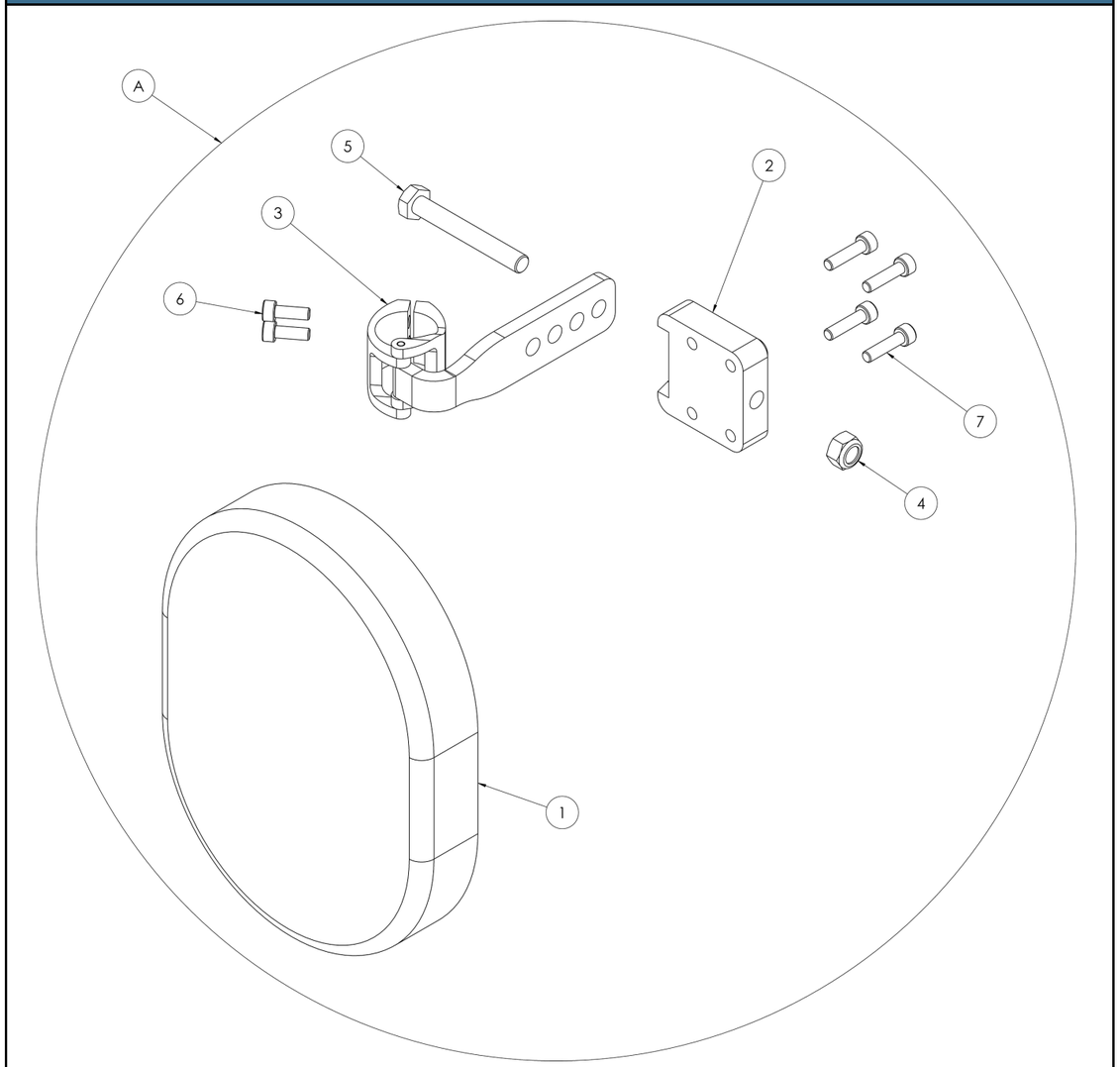

[1] ASSEMBLAGE GAUCHE ILLUSTRÉ

REPOSE-PIED RABATTABLE

NO.	QTÉ	NO. DESSIN	DESCRIPTION
A	1	PH-05057L	REPOSE-PIED RABATTABLE GAUCHE 6" X 8"
	1	PH-05057R	REPOSE-PIED RABATTABLE DROIT 6" X 8"
	1	PH-05268L	REPOSE-PIED RABATTABLE GAUCHE 7" X 8"
	1	PH-05268R	REPOSE-PIED RABATTABLE DROIT 7" X 8"
	1	PH-05662-L	REPOSE-PIED SURDIMENSIONNÉ RABATTABLE GAUCHE 6" X 9"
	1	PH-05662-R	REPOSE-PIED SURDIMENSIONNÉ RABATTABLE DROIT 6" X 9"
	1	PH-05663-L	REPOSE-PIED SURDIMENSIONNÉ RABATTABLE GAUCHE 6" X 10"
	1	PH-05663-R	REPOSE-PIED SURDIMENSIONNÉ RABATTABLE DROIT 6" X 10"
	1	PH-05664-L	REPOSE-PIED SURDIMENSIONNÉ RABATTABLE GAUCHE 7" X 9"
	1	PH-05664-R	REPOSE-PIED SURDIMENSIONNÉ RABATTABLE DROIT 7" X 9"
	1	PH-05665-L	REPOSE-PIED SURDIMENSIONNÉ RABATTABLE GAUCHE 7" X 10"
	1	PH-05665-R	REPOSE-PIED SURDIMENSIONNÉ RABATTABLE DROIT 7" X 10"

NO.	QTÉ	NO. DESSIN	DESCRIPTION
1	1	PH-00632	TALONNIÈRE
2	1	PH-05055	SUPPORT DE REPOSE-PIED
3	1	PH-05054-L	PALETTE STANDARD GAUCHE 6" X 8"
	1	PH-05054-R	PALETTE STANDARD DROITE 6" X 8"
	1	PH-05266-L	PALETTE STANDARD GAUCHE 7" X 8"
	1	PH-05266-R	PALETTE STANDARD DROITE 7" X 8"
	1	PH-05658-L	PALETTE SURDIMENSIONÉE GAUCHE 6" X 9"
	1	PH-05658-R	PALETTE SURDIMENSIONÉE DROITE 6" X 9"
	1	PH-05659-L	PALETTE SURDIMENSIONÉE GAUCHE 6" X 10"
	1	PH-05659-R	PALETTE SURDIMENSIONÉE DROITE 6" X 10"
	1	PH-05660-L	PALETTE SURDIMENSIONÉE GAUCHE 7" X 9"
	1	PH-05660-R	PALETTE SURDIMENSIONÉE DROITE 7" X 9"
	1	PH-05661-L	PALETTE SURDIMENSIONÉE GAUCHE 7" X 10"
	1	PH-05661-R	PALETTE SURDIMENSIONÉE DROITE 7" X 10"
4	1	ST-01640	RONDELLE DE FREIN ZI Ø1/4
5	2	ST-02539	GOUJON TALONNIÈRE
6	1	ST-03748	PALIER LISSE À ÉPAULEMENT M6
7	1	ST-50120	VIS À TÊTE BOMBÉE SS M6X1.0X35
8	1	ST-50284	ÉCROU AUTOBLOQUANT ZI M6X1.0
9	2	ST-50547	VIS À TÊTE PLATE SS M6X1.0X20
10	1	ST-51958	VIS À TÊTE HEXAGONALE SS M6X1.0X25

REPOSE-PIED RABATTABLE

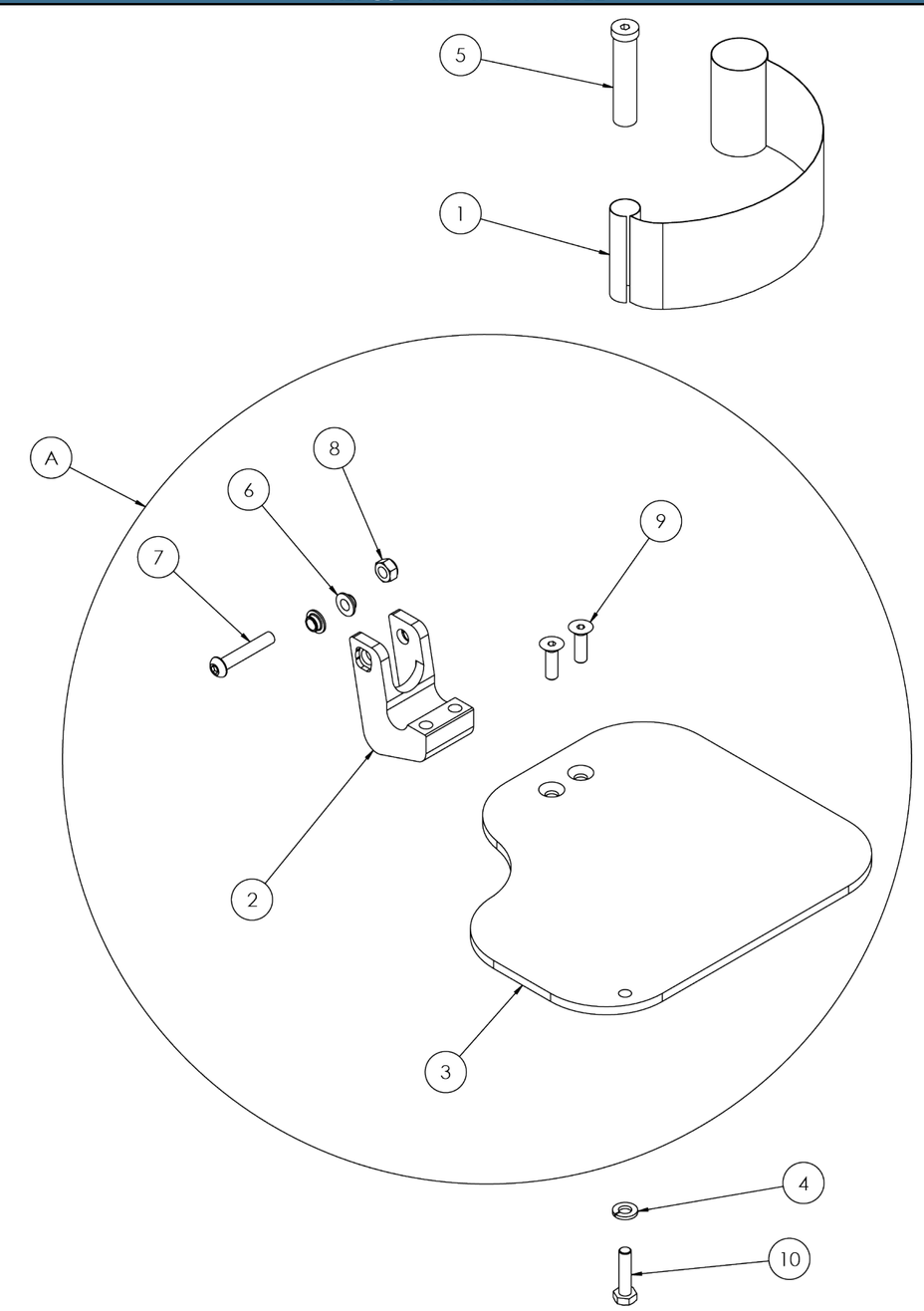

[1] ASSEMBLAGE GAUCHE ILLUSTRÉ

REPOSE-PIED RABATTABLE ET AJUSTABLE EN ANGLE ET PROFONDEUR

NO.	QTÉ	NO. DESSIN	DESCRIPTION
A	1	11-00011	REPOSE-PIED DROIT AJUSTABLE EN ANGLE ET PROFONDEUR 6" X 6 3/4"
	1	11-00012	REPOSE-PIED GAUCHE AJUSTABLE EN ANGLE ET PROFONDEUR 6" X 6 3/4"
	1	11-00045-L	REPOSE-PIED GAUCHE AJUSTABLE EN ANGLE ET PROFONDEUR 5" X 6 3/4"
	1	11-00045-R	REPOSE-PIED DROIT AJUSTABLE EN ANGLE ET PROFONDEUR 5" X 6 3/4"
	1	11-00046-L	REPOSE-PIED SURDIMENSIONNÉ GAUCHE AJUSTABLE EN ANGLE ET PROFONDEUR 5" X 9"
	1	11-00046-R	REPOSE-PIED SURDIMENSIONNÉ DROIT AJUSTABLE EN ANGLE ET PROFONDEUR 5" X 9"
	1	11-00047-L	REPOSE-PIED SURDIMENSIONNÉ GAUCHE AJUSTABLE EN ANGLE ET PROFONDEUR 5" X 10"
	1	11-00047-R	REPOSE-PIED SURDIMENSIONNÉ DROIT AJUSTABLE EN ANGLE ET PROFONDEUR 5" X 10"
	1	11-00048-L	REPOSE-PIED SURDIMENSIONNÉ GAUCHE AJUSTABLE EN ANGLE ET PROFONDEUR 6" X 9"
	1	11-00048-R	REPOSE-PIED SURDIMENSIONNÉ DROIT AJUSTABLE EN ANGLE ET PROFONDEUR 6" X 9"
	1	11-00049-L	REPOSE-PIED SURDIMENSIONNÉ GAUCHE AJUSTABLE EN ANGLE ET PROFONDEUR 6" X 10"
	1	11-00049-R	REPOSE-PIED SURDIMENSIONNÉ DROIT AJUSTABLE EN ANGLE ET PROFONDEUR 6" X 10"
	1	11-00050-L	REPOSE-PIED SURDIMENSIONNÉ GAUCHE AJUSTABLE EN ANGLE ET PROFONDEUR 7" X 9"
	1	11-00050-R	REPOSE-PIED SURDIMENSIONNÉ DROIT AJUSTABLE EN ANGLE ET PROFONDEUR 7" X 9"
	1	11-00029	REPOSE-PIED SURDIMENSIONNÉ DROIT AJUSTABLE EN ANGLE ET PROFONDEUR 7" X 10"
	1	11-00030	REPOSE-PIED SURDIMENSIONNÉ GAUCHE AJUSTABLE EN ANGLE ET PROFONDEUR 7" X 10"
	1	11-00052-L	REPOSE-PIED SURDIMENSIONNÉ GAUCHE AJUSTABLE EN ANGLE ET PROFONDEUR 8" X 9"
	1	11-00052-R	REPOSE-PIED SURDIMENSIONNÉ DROIT AJUSTABLE EN ANGLE ET PROFONDEUR 8" X 9"
	1	11-00051-L	REPOSE-PIED SURDIMENSIONNÉ GAUCHE AJUSTABLE EN ANGLE ET PROFONDEUR 8" X 10"
	1	11-00051-R	REPOSE-PIED SURDIMENSIONNÉ DROIT AJUSTABLE EN ANGLE ET PROFONDEUR 8" X 10"
B	1	PH-05173	ASSEMBLAGE ROTULE AMBIDEXTRE

NO.	QTÉ	NO. DESSIN	DESCRIPTION
1	1	PH-00632	TALONNIÈRE
2	1	PH-03660	BLOC PIVOT POTENCE REPOSE-JAMBE PARALLÈLE
3	1	PH-03811DR	PALETTE STANDARD DROITE 5" X 6 ¾"
	1	PH-03811GA	PALETTE STANDARD GAUCHE 5" X 6 ¾"
	1	PH-04134DR	PALETTE SURDIMENSIONNÉE DROITE 5" X 9"
	1	PH-04134GA	PALETTE SURDIMENSIONNÉE GAUCHE 5" X 9"
	1	PH-04135DR	PALETTE SURDIMENSIONNÉE DROITE 5" X 10"
	1	PH-04135GA	PALETTE SURDIMENSIONNÉE GAUCHE 5" X 10"
	1	PH-03688DR	PALETTE STANDARD DROITE 6" X 6 ¾"
	1	PH-03688GA	PALETTE STANDARD GAUCHE 6" X 6 ¾"
	1	PH-03689DR	PALETTE SURDIMENSIONNÉE DROITE 6" X 9"
	1	PH-03689GA	PALETTE SURDIMENSIONNÉE GAUCHE 6" X 9"
	1	PH-03690DR	PALETTE SURDIMENSIONNÉE DROITE 6" X 10"
	1	PH-03690GA	PALETTE SURDIMENSIONNÉE GAUCHE 6" X 10"
	1	PH-03691DR	PALETTE SURDIMENSIONNÉE DROITE 7" X 9"
	1	PH-03691GA	PALETTE SURDIMENSIONNÉE GAUCHE 7" X 9"
	1	PH-03692DR	PALETTE SURDIMENSIONNÉE DROIT 7" X 10"
	1	PH-03692GA	PALETTE SURDIMENSIONNÉE GAUCHE 7" X 10"
	1	PH-03693DR	PALETTE SURDIMENSIONNÉE DROITE 8" X 9"
	1	PH-03693GA	PALETTE SURDIMENSIONNÉE GAUCHE 8" X 9"
	1	PH-03694DR	PALETTE SURDIMENSIONNÉE DROITE 8" X 10"
	1	PH-03694GA	PALETTE SURDIMENSIONNÉE GAUCHE 8" X 10"
4	1	PH-05196	ROTULE REPOSE-PIED
5	1	ST-01640	RONDELLE DE FREIN ZI Ø1/4
6	1	ST-02539	GOUJON TALONNIÈRE
7	1	ST-02656	VIS RÉGLAGE NYLON Ø1/2-13 X 3/4

NO.	QTÉ	NO. DESSIN	DESCRIPTION
8	2	ST-03765	PALIER LISSE À ÉPAULEMENT 3/8X1/4
9	1	ST-50120	VIS À TÊTE BOMBÉE SS M6X1.0X35
10	3	ST-50284	ÉCROU AUTOBLOQUANT ZI M6X1.0
11	2	ST-50548	VIS À TÊTE PLATE SS M6X1.0X25
12	1	ST-51958	VIS À TÊTE HEXAGONALE SS M6X1.0X25

REPOSE-PIED RABATTABLE ET AJUSTABLE EN ANGLE ET PROFONDEUR

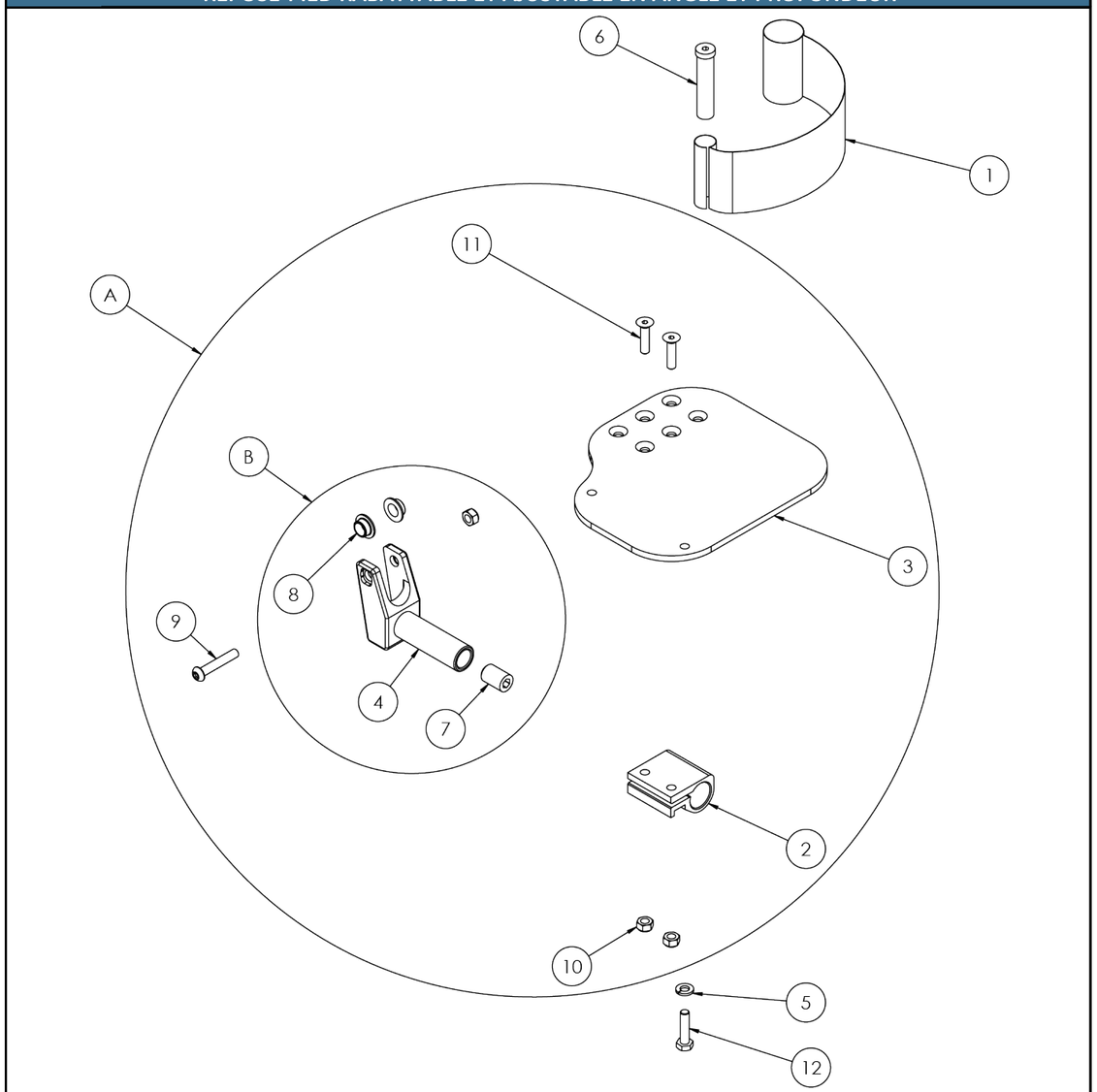

[1] ASSEMBLAGE GAUCHE ILLUSTRÉ

REPOSE-PIED RABATTABLE PLEINE LARGEUR

NO.	QTÉ	NO. DESSIN	DESCRIPTION
A	1	PH-FW06-14	REPOSE-PIED RABATTABLE PLEINE LARGEUR 14" X 6"
	1	PH-FW06-15	REPOSE-PIED RABATTABLE PLEINE LARGEUR 15" X 6"
	1	PH-FW06-16	REPOSE-PIED RABATTABLE PLEINE LARGEUR 16" X 6"
	1	PH-FW06-17	REPOSE-PIED RABATTABLE PLEINE LARGEUR 17" X 6"
	1	PH-FW06-18	REPOSE-PIED RABATTABLE PLEINE LARGEUR 18" X 6"
	1	PH-FW06-19	REPOSE-PIED RABATTABLE PLEINE LARGEUR 19" X 6"
	1	PH-FW06-20	REPOSE-PIED RABATTABLE PLEINE LARGEUR 20" X 6"
	1	PH-FW06-21	REPOSE-PIED RABATTABLE PLEINE LARGEUR 21" X 6"
	1	PH-FW06-22	REPOSE-PIED RABATTABLE PLEINE LARGEUR 22" X 6"
	1	PH-FW06-23	REPOSE-PIED RABATTABLE PLEINE LARGEUR 23" X 6"
	1	PH-FW06-24	REPOSE-PIED RABATTABLE PLEINE LARGEUR 24" X 6"
	1	PH-FW06-25	REPOSE-PIED RABATTABLE PLEINE LARGEUR 25" X 6"
	1	PH-FW06-26	REPOSE-PIED RABATTABLE PLEINE LARGEUR 26" X 6"
	1	PH-FW08-14	REPOSE-PIED RABATTABLE PLEINE LARGEUR 14" X 8"
	1	PH-FW08-15	REPOSE-PIED RABATTABLE PLEINE LARGEUR 15" X 8"
	1	PH-FW08-16	REPOSE-PIED RABATTABLE PLEINE LARGEUR 16" X 8"
	1	PH-FW08-17	REPOSE-PIED RABATTABLE PLEINE LARGEUR 17" X 8"
	1	PH-FW08-18	REPOSE-PIED RABATTABLE PLEINE LARGEUR 18" X 8"
	1	PH-FW08-19	REPOSE-PIED RABATTABLE PLEINE LARGEUR 19" X 8"
	1	PH-FW08-20	REPOSE-PIED RABATTABLE PLEINE LARGEUR 20" X 8"
	1	PH-FW08-21	REPOSE-PIED RABATTABLE PLEINE LARGEUR 21" X 8"
	1	PH-FW08-22	REPOSE-PIED RABATTABLE PLEINE LARGEUR 22" X 8"
	1	PH-FW08-23	REPOSE-PIED RABATTABLE PLEINE LARGEUR 23" X 8"
	1	PH-FW08-24	REPOSE-PIED RABATTABLE PLEINE LARGEUR 24" X 8"
	1	PH-FW08-25	REPOSE-PIED RABATTABLE PLEINE LARGEUR 25" X 8"
	1	PH-FW08-26	REPOSE-PIED RABATTABLE PLEINE LARGEUR 26" X 8"
	1	PH-FW10-14	REPOSE-PIED RABATTABLE PLEINE LARGEUR 14" X10"
	1	PH-FW10-15	REPOSE-PIED RABATTABLE PLEINE LARGEUR 15" X10"
	1	PH-FW10-16	REPOSE-PIED RABATTABLE PLEINE LARGEUR 16" X10"
	1	PH-FW10-17	REPOSE-PIED RABATTABLE PLEINE LARGEUR 17" X10"
	1	PH-FW10-18	REPOSE-PIED RABATTABLE PLEINE LARGEUR 18" X10"
	1	PH-FW10-19	REPOSE-PIED RABATTABLE PLEINE LARGEUR 19" X10"
	1	PH-FW10-20	REPOSE-PIED RABATTABLE PLEINE LARGEUR 20" X10"
	1	PH-FW10-21	REPOSE-PIED RABATTABLE PLEINE LARGEUR 21" X10"
	1	PH-FW10-22	REPOSE-PIED RABATTABLE PLEINE LARGEUR 22" X10"
	1	PH-FW10-23	REPOSE-PIED RABATTABLE PLEINE LARGEUR 23" X10"
	1	PH-FW10-24	REPOSE-PIED RABATTABLE PLEINE LARGEUR 24" X10"
	1	PH-FW10-25	REPOSE-PIED RABATTABLE PLEINE LARGEUR 25" X10"
	1	PH-FW10-26	REPOSE-PIED RABATTABLE PLEINE LARGEUR 26" X10"
B	1	11-00044	SUPPORT DE REPOSE-PIED PLEINE LARGEUR NEOX
C	2	PH-05173	ASSEMBLAGE ROTULE AMBIDEXTRE
D	1	11-00040	TALONIÈRE POUR REPOSE-PIED PLEINE LARGEUR 10" À 13"
	1	11-00041	TALONIÈRE POUR REPOSE-PIED PLEINE LARGEUR 14" À 17"
	1	11-00042	TALONIÈRE POUR REPOSE-PIED PLEINE LARGEUR 18" À 21"
	1	11-00043	TALONIÈRE POUR REPOSE-PIED PLEINE LARGEUR 22" À 26"

REPOSE-PIED RABATTABLE PLEINE LARGEUR

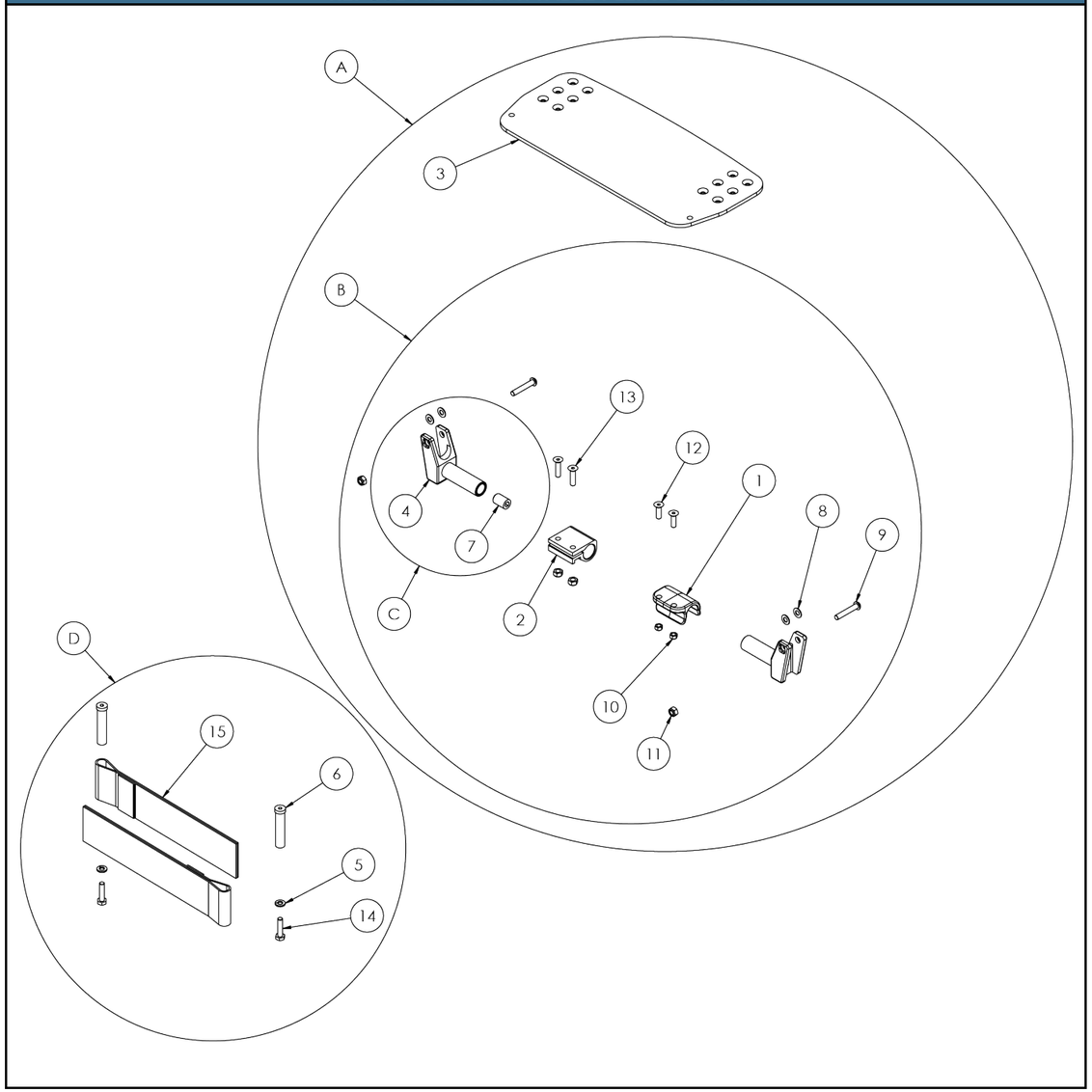

REPOSE-PIED RABATTABLE PLEINE LARGEUR

NO.	QTÉ	NO. DESSIN	DESCRIPTION
1	1	PH-02505	BLOC DROIT
2	1	PH-03660	BLOC PIVOT POTENCE REPOSE-JAMBE PARALLÈLE
3	1	PH-05132-C10	PALETTE REPOSE-PIED PLEINE LARGEUR 10" ET 11" PROFONDEUR 6"
	1	PH-05132-C12	PALETTE REPOSE-PIED PLEINE LARGEUR 12" ET 13" PROFONDEUR 6"
	1	PH-05132-C14	PALETTE REPOSE-PIED PLEINE LARGEUR 14" ET 15" PROFONDEUR 6"
	1	PH-05132-C16	PALETTE REPOSE-PIED PLEINE LARGEUR 16" ET 17" PROFONDEUR 6"
	1	PH-05132-C18	PALETTE REPOSE-PIED PLEINE LARGEUR 18" ET 19" PROFONDEUR 6"
	1	PH-05132-C20	PALETTE REPOSE-PIED PLEINE LARGEUR 20" ET 21" PROFONDEUR 6"
	1	PH-05132-C22	PALETTE REPOSE-PIED PLEINE LARGEUR 22" ET 23" PROFONDEUR 6"
	1	PH-05132-C24	PALETTE REPOSE-PIED PLEINE LARGEUR 24" ET 25" PROFONDEUR 6"
	1	PH-05132-C26	PALETTE REPOSE-PIED PLEINE LARGEUR 26" ET 27" PROFONDEUR 6"
	1	PH-05133-C10	PALETTE REPOSE-PIED PLEINE LARGEUR 10" ET 11" PROFONDEUR 8"
	1	PH-05133-C12	PALETTE REPOSE-PIED PLEINE LARGEUR 12" ET 13" PROFONDEUR 8"
	1	PH-05133-C14	PALETTE REPOSE-PIED PLEINE LARGEUR 14" ET 15" PROFONDEUR 8"
	1	PH-05133-C16	PALETTE REPOSE-PIED PLEINE LARGEUR 16" ET 17" PROFONDEUR 8"
	1	PH-05133-C18	PALETTE REPOSE-PIED PLEINE LARGEUR 18" ET 19" PROFONDEUR 8"
	1	PH-05133-C20	PALETTE REPOSE-PIED PLEINE LARGEUR 20" ET 21" PROFONDEUR 8"
	1	PH-05133-C22	PALETTE REPOSE-PIED PLEINE LARGEUR 22" ET 23" PROFONDEUR 8"
	1	PH-05133-C24	PALETTE REPOSE-PIED PLEINE LARGEUR 24" ET 25" PROFONDEUR 8"
	1	PH-05133-C26	PALETTE REPOSE-PIED PLEINE LARGEUR 26" ET 27" PROFONDEUR 8"
	1	PH-05145-C10	PALETTE REPOSE-PIED PLEINE LARGEUR 10" ET 11" PROFONDEUR 10"
	1	PH-05145-C12	PALETTE REPOSE-PIED PLEINE LARGEUR 12" ET 13" PROFONDEUR 10"
	1	PH-05145-C14	PALETTE REPOSE-PIED PLEINE LARGEUR 14" ET 15" PROFONDEUR 10"
	1	PH-05145-C16	PALETTE REPOSE-PIED PLEINE LARGEUR 16" ET 17" PROFONDEUR 10"
	1	PH-05145-C18	PALETTE REPOSE-PIED PLEINE LARGEUR 18" ET 19" PROFONDEUR 10"
	1	PH-05145-C20	PALETTE REPOSE-PIED PLEINE LARGEUR 20" ET 21" PROFONDEUR 10"
	1	PH-05145-C22	PALETTE REPOSE-PIED PLEINE LARGEUR 22" ET 23" PROFONDEUR 10"
	1	PH-05145-C24	PALETTE REPOSE-PIED PLEINE LARGEUR 24" ET 25" PROFONDEUR 10"
	1	PH-05145-C26	PALETTE REPOSE-PIED PLEINE LARGEUR 26" ET 27" PROFONDEUR 10"
4	2	PH-05196	ROTULE REPOSE-PIED
5	2	ST-01640	RONDELLE DE FREIN ZI Ø1/4
6	2	ST-02539	GOUJON TALONNIÈRE
7	2	ST-02656	VIS RÉGLAGE NYLON Ø1/2-13 X 3/4
8	4	ST-03020	RONDELLE PLATE EN PLASTIQUE Ø1/4
9	2	ST-50120	VIS À TÊTE BOMBÉE SS M6X1.0X35
10	2	ST-50283	ÉCROU AUTOBLOQUANT ZI M5X0.8
11	4	ST-50284	ÉCROU AUTOBLOQUANT ZI M6X1.0
12	2	ST-50547	VIS À TÊTE PLATE SS M6X1.0X20
13	2	ST-50548	VIS À TÊTE PLATE SS M6X1.0X25
14	2	ST-51958	VIS À TÊTE HEXAGONALE SS M6X1.0X25
15	1	TI-00200	SANGLE POUR REPOSE-PIED PLEINE LARGEUR 10" À 13"
	1	TI-00201	SANGLE POUR REPOSE-PIED PLEINE LARGEUR 14" À 17"
	1	TI-00202	SANGLE POUR REPOSE-PIED PLEINE LARGEUR 18" À 21"
	1	TI-00203	SANGLE POUR REPOSE-PIED PLEINE LARGEUR 22" À 26"

REPOSE-PIED RABATTABLE PLEINE LARGEUR

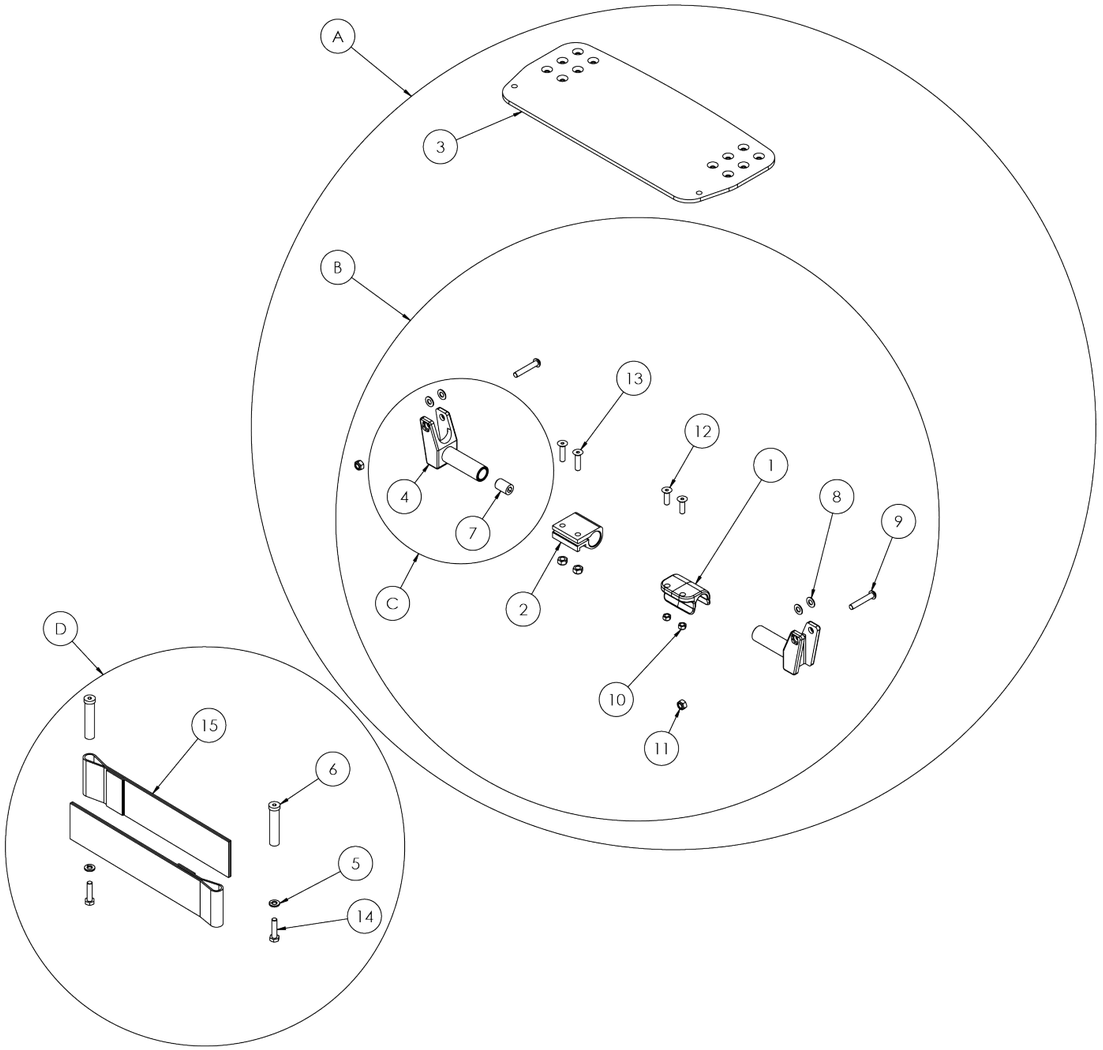

BARRE DE TENSION

NO.	QTÉ	NO. DESSIN	DESCRIPTION
A	1	21-00002	BARRE DE TENSION COURTE 13" À 16"
	1	21-00003	BARRE DE TENSION MOYEN 16" À 19"
	1	21-00004	BARRE DE TENSION LONGUE 18" À 21"
	1	21-00005	BARRE DE TENSION LONGUE 22" À 26"
	1	21-00015	BARRE DE TENSION PROFONDE COURTE 13" À 16"
	1	21-00016	BARRE DE TENSION PROFONDE MOYEN 16" À 19"
	1	21-00017	BARRE DE TENSION PROFONDE LONGUE 18" À 21"
	1	21-00018	BARRE DE TENSION PROFONDE LONGUE 22" À 26"

NO.	QTÉ	NO. DESSIN	DESCRIPTION
1	2	PH-02353	BOUT DE BARRE DE TENSION COURTE
	2	PH-01246	BOUT DE BARRE DE TENSION MOYEN
	2	PH-03631	BOUT DE BARRE DE TENSION LONG
	2	PH-03633	BOUT DE BARRE DE TENSION RENFORCÉE
	2	PH-05637	BOUT DE BARRE DE TENSION PROFONDE COURTE
	2	PH-05638	BOUT DE BARRE DE TENSION PROFONDE MOYEN
	2	PH-05639	BOUT DE BARRE DE TENSION PROFONDE LONG
	2	PH-05640	BOUT DE BARRE DE TENSION PROFONDE RENFORCÉE
2	1	PH-05149	TIGE D'AJUSTEMENT APPUI-TÊTE 13" À 21"
	1	PH-03634	TIGE D'AJUSTEMENT APPUI-TÊTE (HD)
3	2	ST-50121	VIS À TÊTE BOMBÉE SS M6X1.0X40
4	2	ST-51065	RONDELLE PLATE SS M5
5	2	ST-51407	VIS À TÊTE CYLINDRIQUE À SIX PANS CREUX SS M5X0.8X18

BARRE DE TENSION

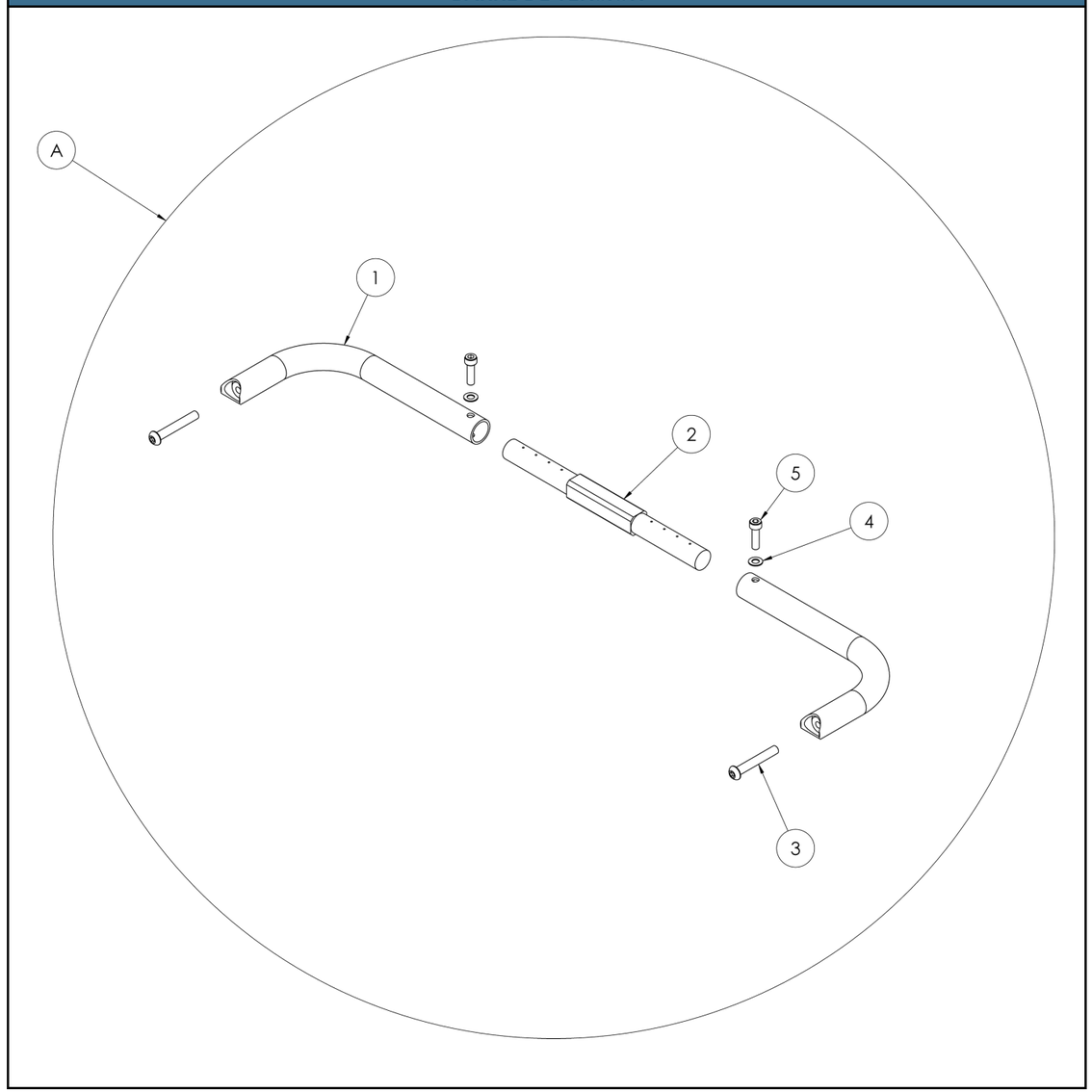

BARRE DE POUSSÉE RÉGLABLE EN ANGLE

NO.	QTÉ	NO. DESSIN	DESCRIPTION
A	1	13-00016	POIGNÉE DE POUSSÉE SURÉLEVÉE PETITE 14" À 17"
	1	13-00018	POIGNÉE DE POUSSÉE SURÉLEVÉE MOYENNE 18" À 20"
	1	13-00017	POIGNÉE DE POUSSÉE SURÉLEVÉE GRANDE 20" À 26"
B	2	PH-05295	PRÉ-ASSEMBLAGE POIGNÉE DE POUSSÉE SURÉLEVÉE 14" À 17"
	2	PH-05296	PRÉ-ASSEMBLAGE POIGNÉE DE POUSSÉE SURÉLEVÉE 18" À 26"

NO.	QTÉ	NO. DESSIN	DESCRIPTION
1	2	PH-02473	POIGNÉE DE POUSSÉE 14"À 17"
	2	PH-02481	POIGNÉE DE POUSSÉE 18"À 20"
2	1	PH-02474	TIGE DE JONCTION 14"À 20"
	1	PH-03951	TIGE DE JONCTION 21" À 26"
3	4	PH-04982	ADAPTATEUR DE CANNE 3/4"
4	2	PH-05096-C1	MONTANT AJUSTABLE POIGNÉE DE POUSSÉE
	2	PH-05096-C2	MONTANT AJUSTABLE POIGNÉE DE POUSSÉE SURÉLEVÉE
5	2	ST-03686	POIGNÉE EN VINYLE À TEXTURE DOUCE Ø3/4X12
6	2	ST-03740	AJUSTEMENT ANGLE À BOUTON POUSSOIR
7	14	ST-50057	VIS À TÊTE BOMBÉE SS M5X0.8X10
8	2	ST-51997	VIS À TÊTE BOMBÉE SS M5X0.8X14

BARRE DE POUSÉE RÉGLABLE EN ANGLE

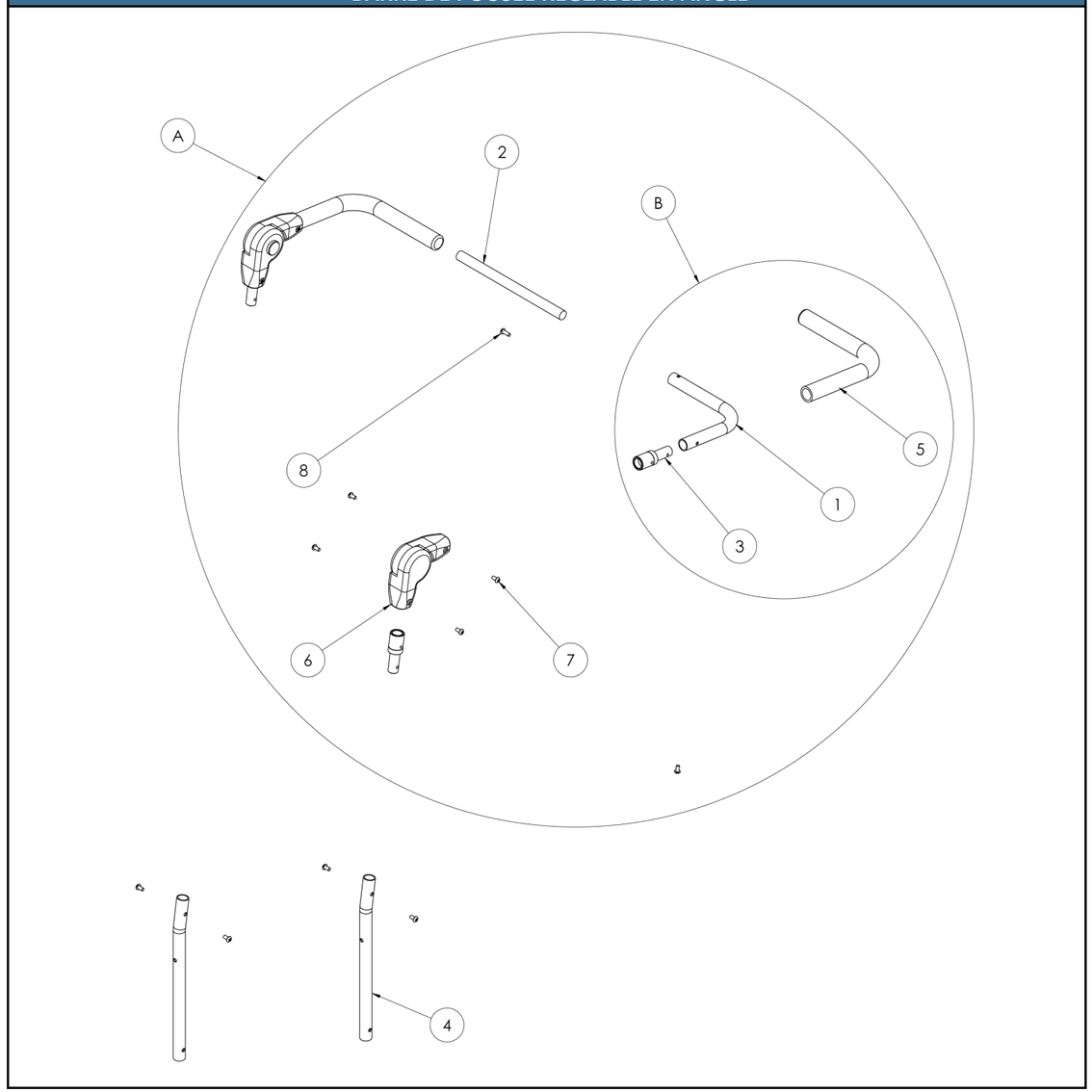

SUPPORT D'APPUI-TÊTE DÉPORTÉ MULTI-RÉGLABLE

NO.	QTÉ	NO. DESSIN	DESCRIPTION
A	1	AT5120	SUPPORT D'APPUI-TÊTE DÉPORTÉ MULTI-RÉGLABLE
B	1	AT5210	BAGUE D'ANCRAGE D'APPUI-TÊTE
C	1	AT5205	MÉCANISME DE SUPPORT D'APPUI-TÊTE MULTIRÉGLABLE
D	1	AT5230	BAGUE D'ARRÊT DE SUPPORT D'APPUI-TÊTE TIGE
E	1	AT5160	FIXATION DE SUPPORT D'APPUI-TÊTE MULTIRÉGLABLE

NO.	QTÉ	NO. DESSIN	DESCRIPTION
1	1	AT5000	APPUI-TÊTE SIMPLE #1 - 7" X 4"
	1	AT5005	APPUI-TÊTE SIMPLE #2 - 8" X 5"
	1	AT5010	APPUI-TÊTE SIMPLE #3 - 9" X 6"
	1	AT5715	APPUI-TÊTE SIMPLE #4 - 12" X 7"
	1	AT5720	APPUI-TÊTE SIMPLE #5 - 14" X 7"
2	1	AT5121	TIGE RÉGLABLE DE SUPPORT APPUI-TÊTE
3	1	AT5175	ADAPTATEUR DE FIXATION
4	1	AT5240	TIGE DE RÉGLAGE HORIZONTALE DE SUPPORT D'APPUI-TÊTE
5	1	PH-00156	ADAPTEUR DE FIXATION
6	1	PH-00157	PLAQUE DE BLOCAGE
7	1	PH-00159	BARRURE 1/2"
8	1	PH-00160-LZ	ESPACEUR LZ
9	1	PH-00197	BAGUE D'ANCRAGE D'APPUI-TÊTE
10	1	PH-02849	SUPPORT D'APPUI-TÊTE (CÔTÉ NON-FILETÉ)
11	1	PH-02850	SUPPORT D'APPUI-TÊTE (CÔTÉ FILETÉ)
12	4	PH-03057-LZ	PLAQUE DE FRICTION LZ
13	3	ST-51404	VIS À TÊTE CYLINDRIQUE À SIX PANS CREUX SS M5X0.8X12
14	6	ST-51408	VIS À TÊTE CYLINDRIQUE À SIX PANS CREUX SS M5X0.8X20
15	1	ST-51707	VIS RÉGLAGE SS M5X0.8X6
16	1	ST-52134	POIGNÉE ELESA M6X1.0X10
17	1	VR9938	POIGNÉE CRAN D'ARRÊT M6X1.0X10

SUPPORT D'APPUI-TÊTE DÉPORTÉ MULTI-RÉGLABLE

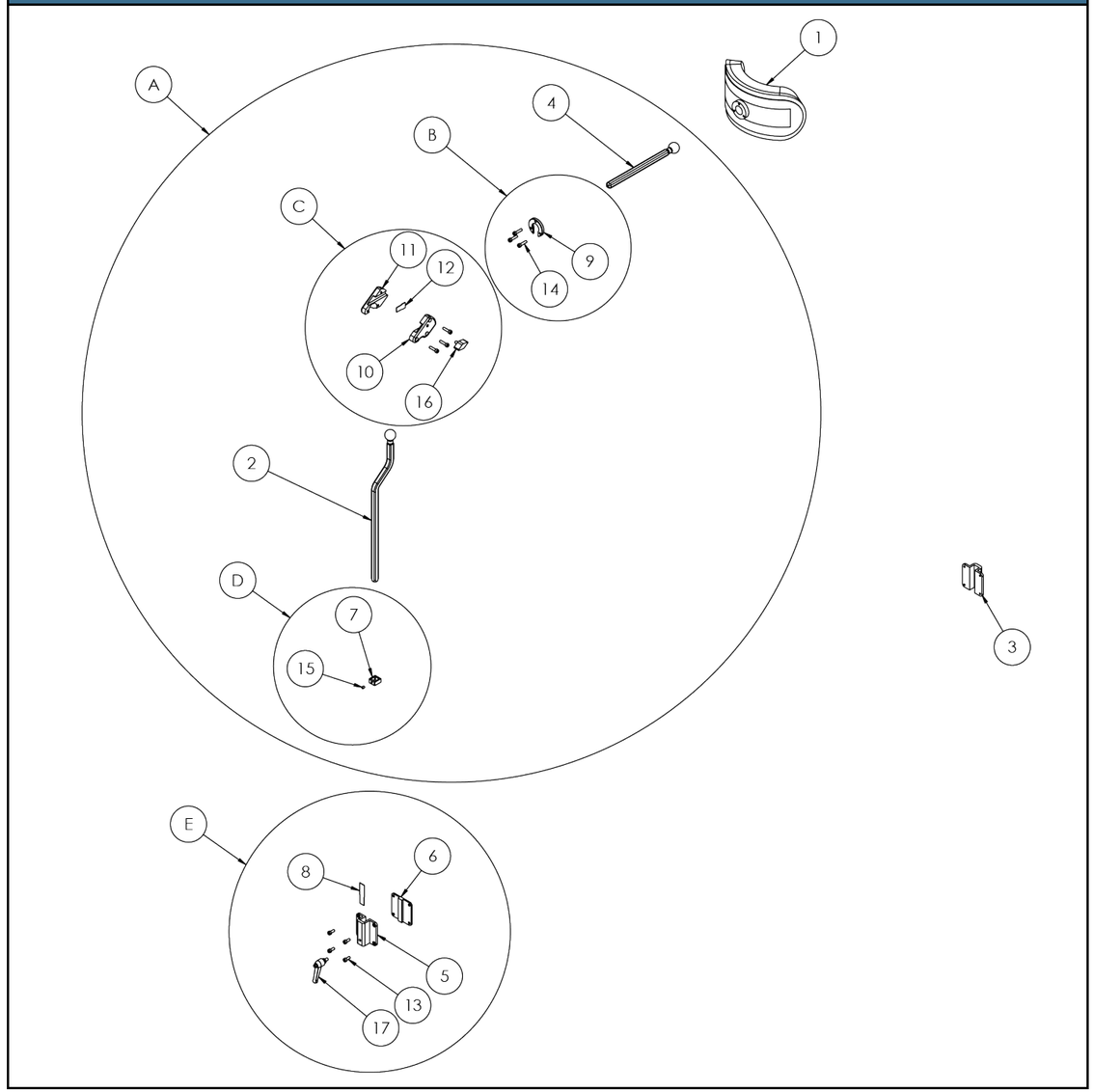

SUPPORT À BONBONNE

NO.	QTÉ	NO. DESSIN	DESCRIPTION
1	1	PH-00592	ANCRAGE DE CEINTURE 1" MALE
2	1	PH-00593	ANCRAGE DE CEINTURE Ø1" FEMELLE
3	1	PH-04855	SUPPORT À BOMBONNE POUR NEOX ET DYNAMIC
4	1	PH-04856	BRAS SUPPORT
5	1	ST-01640	RONDELLE DE FREIN ZI Ø1/4
6	1	ST-50111	VIS À TÊTE BOMBÉE SS M6X1.0X8
7	1	ST-50114	VIS À TÊTE BOMBÉE SS M6X1.0X14
8	1	ST-50284	ÉCROU AUTOBLOQUANT ZI M6X1.0
9	1	ST-51483	VIS CYLINDRIQUE SS M6X1.0X25
10	1	ST-51958	VIS À TÊTE HEXAGONALE SS M6X1.0X25

SUPPORT À BONBONNE

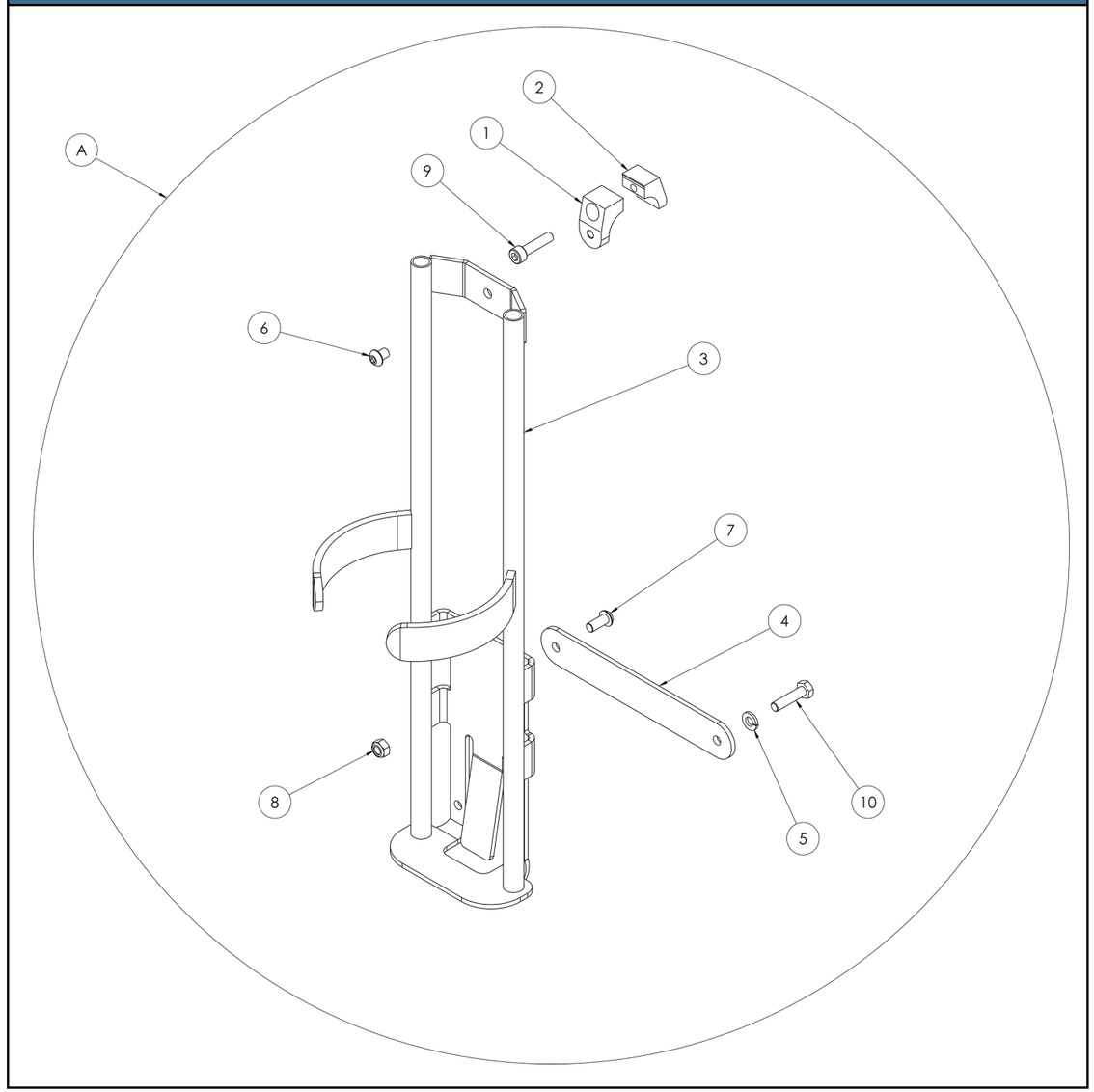

DOSSIER À TENSION RÉGLABLE

NO. DESSIN	DESCRIPTION
D1550	DOSSIER RIGIDE POUR NEOX ET SPIRAL EN ABS LARGEUR ET PROFONDEUR PERSONNALISÉS
D4250-1212	DOSSIER À TENSION RÉGLABLE STANDARD 12" X 12" (30 CM X 30 CM)
D4250-1213	DOSSIER À TENSION RÉGLABLE STANDARD 12" X 13" (30 CM X 32 CM)
D4250-1214	DOSSIER À TENSION RÉGLABLE STANDARD 12" X 14" (30 CM X 36 CM)
D4250-1215	DOSSIER À TENSION RÉGLABLE STANDARD 12" X 15" (30 CM X 38 CM)
D4250-1216	DOSSIER À TENSION RÉGLABLE STANDARD 12" X 16" (30 CM X 40 CM)
D4250-1217	DOSSIER À TENSION RÉGLABLE STANDARD 12" X 17" (30 CM X 44 CM)
D4250-1218	DOSSIER À TENSION RÉGLABLE STANDARD 12" X 18" (30 CM X 46 CM)
D4250-1219	DOSSIER À TENSION RÉGLABLE STANDARD 12" X 19" (30 CM X 48 CM)
D4250-1220	DOSSIER À TENSION RÉGLABLE STANDARD 12" X 20" (30 CM X 50 CM)
D4250-1221	DOSSIER À TENSION RÉGLABLE STANDARD 12" X 21" (30 CM X 54 CM)
D4250-1222	DOSSIER À TENSION RÉGLABLE STANDARD 12" X 22" (30 CM X 56 CM)
D4250-1223	DOSSIER À TENSION RÉGLABLE STANDARD 12" X 23" (30 CM X 58 CM)
D4250-1224	DOSSIER À TENSION RÉGLABLE STANDARD 12" X 24" (30 CM X 60 CM)
D4250-1312	DOSSIER À TENSION RÉGLABLE STANDARD 13" X 12" (32 CM X 30 CM)
D4250-1313	DOSSIER À TENSION RÉGLABLE STANDARD 13" X 13" (32 CM X 32 CM)
D4250-1314	DOSSIER À TENSION RÉGLABLE STANDARD 13" X 14" (32 CM X 36 CM)
D4250-1315	DOSSIER À TENSION RÉGLABLE STANDARD 13" X 15" (32 CM X 38 CM)
D4250-1316	DOSSIER À TENSION RÉGLABLE STANDARD 13" X 16" (32 CM X 40 CM)
D4250-1317	DOSSIER À TENSION RÉGLABLE STANDARD 13" X 17" (32 CM X 44 CM)
D4250-1318	DOSSIER À TENSION RÉGLABLE STANDARD 13" X 18" (32 CM X 46 CM)
D4250-1319	DOSSIER À TENSION RÉGLABLE STANDARD 13" X 19" (32 CM X 48 CM)
D4250-1320	DOSSIER À TENSION RÉGLABLE STANDARD 13" X 20" (32 CM X 50 CM)
D4250-1321	DOSSIER À TENSION RÉGLABLE STANDARD 13" X 21" (32 CM X 54 CM)
D4250-1322	DOSSIER À TENSION RÉGLABLE STANDARD 13" X 22" (32 CM X 56 CM)
D4250-1323	DOSSIER À TENSION RÉGLABLE STANDARD 13" X 23" (32 CM X 58 CM)
D4250-1324	DOSSIER À TENSION RÉGLABLE STANDARD 13" X 24" (32 CM X 60 CM)
D4250-1412	DOSSIER À TENSION RÉGLABLE STANDARD 14" X 12" (35 CM X 30 CM)
D4250-1413	DOSSIER À TENSION RÉGLABLE STANDARD 14" X 13" (35 CM X 32 CM)
D4250-1414	DOSSIER À TENSION RÉGLABLE STANDARD 14" X 14" (35 CM X 36 CM)
D4250-1415	DOSSIER À TENSION RÉGLABLE STANDARD 14" X 15" (35 CM X 38 CM)
D4250-1416	DOSSIER À TENSION RÉGLABLE STANDARD 14" X 16" (35 CM X 40 CM)
D4250-1417	DOSSIER À TENSION RÉGLABLE STANDARD 14" X 17" (35 CM X 44 CM)
D4250-1418	DOSSIER À TENSION RÉGLABLE STANDARD 14" X 18" (35 CM X 46 CM)
D4250-1419	DOSSIER À TENSION RÉGLABLE STANDARD 14" X 19" (35 CM X 48 CM)
D4250-1420	DOSSIER À TENSION RÉGLABLE STANDARD 14" X 20" (35 CM X 50 CM)
D4250-1421	DOSSIER À TENSION RÉGLABLE STANDARD 14" X 21" (35 CM X 54 CM)
D4250-1422	DOSSIER À TENSION RÉGLABLE STANDARD 14" X 22" (35 CM X 56 CM)
D4250-1423	DOSSIER À TENSION RÉGLABLE STANDARD 14" X 23" (35 CM X 58 CM)
D4250-1424	DOSSIER À TENSION RÉGLABLE STANDARD 14" X 24" (35 CM X 60 CM)
D4250-1512	DOSSIER À TENSION RÉGLABLE STANDARD 15" X 12" (38 CM X 30 CM)
D4250-1513	DOSSIER À TENSION RÉGLABLE STANDARD 15" X 13" (38 CM X 32 CM)
D4250-1514	DOSSIER À TENSION RÉGLABLE STANDARD 15" X 14" (38 CM X 36 CM)
D4250-1515	DOSSIER À TENSION RÉGLABLE STANDARD 15" X 15" (38 CM X 38 CM)
D4250-1516	DOSSIER À TENSION RÉGLABLE STANDARD 15" X 16" (38 CM X 40 CM)
D4250-1517	DOSSIER À TENSION RÉGLABLE STANDARD 15" X 17" (38 CM X 44 CM)
D4250-1518	DOSSIER À TENSION RÉGLABLE STANDARD 15" X 18" (38 CM X 46 CM)
D4250-1519	DOSSIER À TENSION RÉGLABLE STANDARD 15" X 19" (38 CM X 48 CM)
D4250-1520	DOSSIER À TENSION RÉGLABLE STANDARD 15" X 20" (38 CM X 50 CM)
D4250-1521	DOSSIER À TENSION RÉGLABLE STANDARD 15" X 21" (38 CM X 54 CM)

DOSSIER À TENSION RÉGLABLE

NO. DESSIN	DESCRIPTION
D4250-1522	DOSSIER À TENSION RÉGLABLE STANDARD 15" X 22" (38 CM X 56 CM)
D4250-1523	DOSSIER À TENSION RÉGLABLE STANDARD 15" X 23" (38 CM X 58 CM)
D4250-1524	DOSSIER À TENSION RÉGLABLE STANDARD 15" X 24" (38 CM X 60 CM)
D4250-1612	DOSSIER À TENSION RÉGLABLE STANDARD 16" X 12" (40 CM X 30 CM)
D4250-1613	DOSSIER À TENSION RÉGLABLE STANDARD 16" X 13" (40 CM X 32 CM)
D4250-1614	DOSSIER À TENSION RÉGLABLE STANDARD 16" X 14" (40 CM X 36 CM)
D4250-1615	DOSSIER À TENSION RÉGLABLE STANDARD 16" X 15" (40 CM X 38 CM)
D4250-1616	DOSSIER À TENSION RÉGLABLE STANDARD 16" X 16" (40 CM X 40 CM)
D4250-1617	DOSSIER À TENSION RÉGLABLE STANDARD 16" X 17" (40 CM X 44 CM)
D4250-1618	DOSSIER À TENSION RÉGLABLE STANDARD 16" X 18" (40 CM X 46 CM)
D4250-1619	DOSSIER À TENSION RÉGLABLE STANDARD 16" X 19" (40 CM X 48 CM)
D4250-1620	DOSSIER À TENSION RÉGLABLE STANDARD 16" X 20" (40 CM X 50 CM)
D4250-1621	DOSSIER À TENSION RÉGLABLE STANDARD 16" X 21" (40 CM X 54 CM)
D4250-1622	DOSSIER À TENSION RÉGLABLE STANDARD 16" X 22" (40 CM X 56 CM)
D4250-1623	DOSSIER À TENSION RÉGLABLE STANDARD 16" X 23" (40 CM X 58 CM)
D4250-1624	DOSSIER À TENSION RÉGLABLE STANDARD 16" X 24" (40 CM X 60 CM)
D4250-1625	DOSSIER À TENSION RÉGLABLE STANDARD 16" X 25" (40 CM X 64 CM)
D4250-1712	DOSSIER À TENSION RÉGLABLE STANDARD 17" X 12" (43 CM X 30 CM)
D4250-1713	DOSSIER À TENSION RÉGLABLE STANDARD 17" X 13" (43 CM X 32 CM)
D4250-1714	DOSSIER À TENSION RÉGLABLE STANDARD 17" X 14" (43 CM X 36 CM)
D4250-1715	DOSSIER À TENSION RÉGLABLE STANDARD 17" X 15" (43 CM X 38 CM)
D4250-1716	DOSSIER À TENSION RÉGLABLE STANDARD 17" X 16" (43 CM X 40 CM)
D4250-1717	DOSSIER À TENSION RÉGLABLE STANDARD 17" X 17" (43 CM X 44 CM)
D4250-1718	DOSSIER À TENSION RÉGLABLE STANDARD 17" X 18" (43 CM X 46 CM)
D4250-1719	DOSSIER À TENSION RÉGLABLE STANDARD 17" X 19" (43 CM X 48 CM)
D4250-1720	DOSSIER À TENSION RÉGLABLE STANDARD 17" X 20" (43 CM X 50 CM)
D4250-1721	DOSSIER À TENSION RÉGLABLE STANDARD 17" X 21" (43 CM X 54 CM)
D4250-1722	DOSSIER À TENSION RÉGLABLE STANDARD 17" X 22" (43 CM X 56 CM)
D4250-1723	DOSSIER À TENSION RÉGLABLE STANDARD 17" X 23" (43 CM X 58 CM)
D4250-1724	DOSSIER À TENSION RÉGLABLE STANDARD 17" X 24" (43 CM X 60 CM)
D4250-1812	DOSSIER À TENSION RÉGLABLE STANDARD 18" X 12" (45 CM X 30 CM)
D4250-1813	DOSSIER À TENSION RÉGLABLE STANDARD 18" X 13" (45 CM X 32 CM)
D4250-1814	DOSSIER À TENSION RÉGLABLE STANDARD 18" X 14" (45 CM X 36 CM)
D4250-1815	DOSSIER À TENSION RÉGLABLE STANDARD 18" X 15" (45 CM X 38 CM)
D4250-1816	DOSSIER À TENSION RÉGLABLE STANDARD 18" X 16" (45 CM X 40 CM)
D4250-1817	DOSSIER À TENSION RÉGLABLE STANDARD 18" X 17" (45 CM X 44 CM)
D4250-1818	DOSSIER À TENSION RÉGLABLE STANDARD 18" X 18" (45 CM X 46 CM)
D4250-1819	DOSSIER À TENSION RÉGLABLE STANDARD 18" X 19" (45 CM X 48 CM)
D4250-1820	DOSSIER À TENSION RÉGLABLE STANDARD 18" X 20" (45 CM X 50 CM)
D4250-1821	DOSSIER À TENSION RÉGLABLE STANDARD 18" X 21" (45 CM X 54 CM)
D4250-1822	DOSSIER À TENSION RÉGLABLE STANDARD 18" X 22" (45 CM X 56 CM)
D4250-1823	DOSSIER À TENSION RÉGLABLE STANDARD 18" X 23" (45 CM X 58 CM)
D4250-1824	DOSSIER À TENSION RÉGLABLE STANDARD 18" X 24" (45 CM X 60 CM)
D4250-1912	DOSSIER À TENSION RÉGLABLE STANDARD 19" X 12" (48 CM X 30 CM)
D4250-1913	DOSSIER À TENSION RÉGLABLE STANDARD 19" X 13" (48 CM X 32 CM)
D4250-1914	DOSSIER À TENSION RÉGLABLE STANDARD 19" X 14" (48 CM X 36 CM)
D4250-1915	DOSSIER À TENSION RÉGLABLE STANDARD 19" X 15" (48 CM X 38 CM)
D4250-1916	DOSSIER À TENSION RÉGLABLE STANDARD 19" X 16" (48 CM X 40 CM)
D4250-1917	DOSSIER À TENSION RÉGLABLE STANDARD 19" X 17" (48 CM X 44 CM)
D4250-1918	DOSSIER À TENSION RÉGLABLE STANDARD 19" X 18" (48 CM X 46 CM)

DOSSIER À TENSION RÉGLABLE

NO. DESSIN	DESCRIPTION
D4250-1919	DOSSIER À TENSION RÉGLABLE STANDARD 19" X 19" (48 CM X 48 CM)
D4250-1920	DOSSIER À TENSION RÉGLABLE STANDARD 19" X 20" (48 CM X 50 CM)
D4250-1921	DOSSIER À TENSION RÉGLABLE STANDARD 19" X 21" (48 CM X 54 CM)
D4250-1922	DOSSIER À TENSION RÉGLABLE STANDARD 19" X 22" (48 CM X 56 CM)
D4250-1923	DOSSIER À TENSION RÉGLABLE STANDARD 19" X 23" (48 CM X 58 CM)
D4250-1924	DOSSIER À TENSION RÉGLABLE STANDARD 19" X 24" (48 CM X 60 CM)
D4250-2012	DOSSIER À TENSION RÉGLABLE STANDARD 20" X 12" (50 CM X 30 CM)
D4250-2013	DOSSIER À TENSION RÉGLABLE STANDARD 20" X 13" (50 CM X 32 CM)
D4250-2014	DOSSIER À TENSION RÉGLABLE STANDARD 20" X 14" (50 CM X 36 CM)
D4250-2015	DOSSIER À TENSION RÉGLABLE STANDARD 20" X 15" (50 CM X 38 CM)
D4250-2016	DOSSIER À TENSION RÉGLABLE STANDARD 20" X 16" (50 CM X 40 CM)
D4250-2017	DOSSIER À TENSION RÉGLABLE STANDARD 20" X 17" (50 CM X 44 CM)
D4250-2018	DOSSIER À TENSION RÉGLABLE STANDARD 20" X 18" (50 CM X 46 CM)
D4250-2019	DOSSIER À TENSION RÉGLABLE STANDARD 20" X 19" (50 CM X 48 CM)
D4250-2020	DOSSIER À TENSION RÉGLABLE STANDARD 20" X 20" (50 CM X 50 CM)
D4250-2021	DOSSIER À TENSION RÉGLABLE STANDARD 20" X 21" (50 CM X 54 CM)
D4250-2022	DOSSIER À TENSION RÉGLABLE STANDARD 20" X 22" (50 CM X 56 CM)
D4250-2023	DOSSIER À TENSION RÉGLABLE STANDARD 20" X 23" (50 CM X 58 CM)
D4250-2024	DOSSIER À TENSION RÉGLABLE STANDARD 20" X 24" (50 CM X 60 CM)
D4250-2112	DOSSIER À TENSION RÉGLABLE STANDARD 21" X 12" (53 CM X 30 CM)
D4250-2113	DOSSIER À TENSION RÉGLABLE STANDARD 21" X 13" (53 CM X 32 CM)
D4250-2114	DOSSIER À TENSION RÉGLABLE STANDARD 21" X 14" (53 CM X 36 CM)
D4250-2115	DOSSIER À TENSION RÉGLABLE STANDARD 21" X 15" (53 CM X 38 CM)
D4250-2116	DOSSIER À TENSION RÉGLABLE STANDARD 21" X 16" (53 CM X 40 CM)
D4250-2117	DOSSIER À TENSION RÉGLABLE STANDARD 21" X 17" (53 CM X 44 CM)
D4250-2118	DOSSIER À TENSION RÉGLABLE STANDARD 21" X 18" (53 CM X 46 CM)
D4250-2119	DOSSIER À TENSION RÉGLABLE STANDARD 21" X 19" (53 CM X 48 CM)
D4250-2120	DOSSIER À TENSION RÉGLABLE STANDARD 21" X 20" (53 CM X 50 CM)
D4250-2121	DOSSIER À TENSION RÉGLABLE STANDARD 21" X 21" (53 CM X 54 CM)
D4250-2122	DOSSIER À TENSION RÉGLABLE STANDARD 21" X 22" (53 CM X 56 CM)
D4250-2123	DOSSIER À TENSION RÉGLABLE STANDARD 21" X 23" (53 CM X 58 CM)
D4250-2124	DOSSIER À TENSION RÉGLABLE STANDARD 21" X 24" (53 CM X 60 CM)
D4250-2212	DOSSIER À TENSION RÉGLABLE STANDARD 22" X 12" (55 CM X 30 CM)
D4250-2213	DOSSIER À TENSION RÉGLABLE STANDARD 22" X 13" (55 CM X 32 CM)
D4250-2214	DOSSIER À TENSION RÉGLABLE STANDARD 22" X 14" (55 CM X 36 CM)
D4250-2215	DOSSIER À TENSION RÉGLABLE STANDARD 22" X 15" (55 CM X 38 CM)
D4250-2216	DOSSIER À TENSION RÉGLABLE STANDARD 22" X 16" (55 CM X 40 CM)
D4250-2217	DOSSIER À TENSION RÉGLABLE STANDARD 22" X 17" (55 CM X 44 CM)
D4250-2218	DOSSIER À TENSION RÉGLABLE STANDARD 22" X 18" (55 CM X 46 CM)
D4250-2219	DOSSIER À TENSION RÉGLABLE STANDARD 22" X 19" (55 CM X 48 CM)
D4250-2220	DOSSIER À TENSION RÉGLABLE STANDARD 22" X 20" (55 CM X 50 CM)
D4250-2221	DOSSIER À TENSION RÉGLABLE STANDARD 22" X 21" (55 CM X 54 CM)
D4250-2222	DOSSIER À TENSION RÉGLABLE STANDARD 22" X 22" (55 CM X 56 CM)
D4250-2223	DOSSIER À TENSION RÉGLABLE STANDARD 22" X 23" (55 CM X 58 CM)
D4250-2224	DOSSIER À TENSION RÉGLABLE STANDARD 22" X 24" (55 CM X 60 CM)
D4250-2312	DOSSIER À TENSION RÉGLABLE STANDARD 23" X 12" (58 CM X 30 CM)
D4250-2313	DOSSIER À TENSION RÉGLABLE STANDARD 23" X 13" (58 CM X 32 CM)
D4250-2314	DOSSIER À TENSION RÉGLABLE STANDARD 23" X 14" (58 CM X 36 CM)
D4250-2315	DOSSIER À TENSION RÉGLABLE STANDARD 23" X 15" (58 CM X 38 CM)
D4250-2316	DOSSIER À TENSION RÉGLABLE STANDARD 23" X 16" (58 CM X 40 CM)

DOSSIER À TENSION RÉGLABLE

NO. DESSIN	DESCRIPTION
D4250-2317	DOSSIER À TENSION RÉGLABLE STANDARD 23" X 17" (58 CM X 44 CM)
D4250-2318	DOSSIER À TENSION RÉGLABLE STANDARD 23" X 18" (58 CM X 46 CM)
D4250-2319	DOSSIER À TENSION RÉGLABLE STANDARD 23" X 19" (58 CM X 48 CM)
D4250-2320	DOSSIER À TENSION RÉGLABLE STANDARD 23" X 20" (58 CM X 50 CM)
D4250-2321	DOSSIER À TENSION RÉGLABLE STANDARD 23" X 21" (58 CM X 54 CM)
D4250-2322	DOSSIER À TENSION RÉGLABLE STANDARD 23" X 22" (58 CM X 56 CM)
D4250-2323	DOSSIER À TENSION RÉGLABLE STANDARD 23" X 23" (58 CM X 58 CM)
D4250-2324	DOSSIER À TENSION RÉGLABLE STANDARD 23" X 24" (58 CM X 60 CM)
D4250-2412	DOSSIER À TENSION RÉGLABLE STANDARD 24" X 12" (60 CM X 30 CM)
D4250-2413	DOSSIER À TENSION RÉGLABLE STANDARD 24" X 13" (60 CM X 32 CM)
D4250-2414	DOSSIER À TENSION RÉGLABLE STANDARD 24" X 14" (60 CM X 36 CM)
D4250-2415	DOSSIER À TENSION RÉGLABLE STANDARD 24" X 15" (60 CM X 38 CM)
D4250-2416	DOSSIER À TENSION RÉGLABLE STANDARD 24" X 16" (60 CM X 40 CM)
D4250-2417	DOSSIER À TENSION RÉGLABLE STANDARD 24" X 17" (60 CM X 44 CM)
D4250-2418	DOSSIER À TENSION RÉGLABLE STANDARD 24" X 18" (60 CM X 46 CM)
D4250-2419	DOSSIER À TENSION RÉGLABLE STANDARD 24" X 19" (60 CM X 48 CM)
D4250-2420	DOSSIER À TENSION RÉGLABLE STANDARD 24" X 20" (60 CM X 50 CM)
D4250-2421	DOSSIER À TENSION RÉGLABLE STANDARD 24" X 21" (60 CM X 54 CM)
D4250-2422	DOSSIER À TENSION RÉGLABLE STANDARD 24" X 22" (60 CM X 56 CM)
D4250-2423	DOSSIER À TENSION RÉGLABLE STANDARD 24" X 23" (60 CM X 58 CM)
D4250-2424	DOSSIER À TENSION RÉGLABLE STANDARD 24" X 24" (60 CM X 60 CM)

COURROIE D'APPUI-MOLLET COUSSINÉE

NO. DESSIN	DESCRIPTION
MI7120-07X4	ENSEMBLE - COURROIE D'APPUI-MOLLET COUSSINÉE SIMPLE 7" X 4"
MI7120-08X4	ENSEMBLE - COURROIE D'APPUI-MOLLET COUSSINÉE SIMPLE 8" X 4"
MI7120-09X4	ENSEMBLE - COURROIE D'APPUI-MOLLET COUSSINÉE SIMPLE 9" X 4"
MI7120-10X4	ENSEMBLE - COURROIE D'APPUI-MOLLET COUSSINÉE SIMPLE 10" X 4"
MI7120-11X4	ENSEMBLE - COURROIE D'APPUI-MOLLET COUSSINÉE SIMPLE 11" X 4"
MI7120-12X4	ENSEMBLE - COURROIE D'APPUI-MOLLET COUSSINÉE SIMPLE 12" X 4"
MI7120-13X4	ENSEMBLE - COURROIE D'APPUI-MOLLET COUSSINÉE SIMPLE 13" X 4"
MI7120-14X4	ENSEMBLE - COURROIE D'APPUI-MOLLET COUSSINÉE SIMPLE 14" X 4"
MI7120-15X4	ENSEMBLE - COURROIE D'APPUI-MOLLET COUSSINÉE SIMPLE 15" X 4"
MI7120-16X4	ENSEMBLE - COURROIE D'APPUI-MOLLET COUSSINÉE SIMPLE 16" X 4"
MI7120-17X4	ENSEMBLE - COURROIE D'APPUI-MOLLET COUSSINÉE SIMPLE 17" X 4"
MI7120-18X4	ENSEMBLE - COURROIE D'APPUI-MOLLET COUSSINÉE SIMPLE 18" X 4"
MI7120-19X4	ENSEMBLE - COURROIE D'APPUI-MOLLET COUSSINÉE SIMPLE 19" X 4"
MI7120-20X4	ENSEMBLE - COURROIE D'APPUI-MOLLET COUSSINÉE SIMPLE 20" X 4"
MI7120-21X4	ENSEMBLE - COURROIE D'APPUI-MOLLET COUSSINÉE SIMPLE 21" X 4"
MI7120-22X4	ENSEMBLE - COURROIE D'APPUI-MOLLET COUSSINÉE SIMPLE 22" X 4"
MI7120-23X4	ENSEMBLE - COURROIE D'APPUI-MOLLET COUSSINÉE SIMPLE 23" X 4"
MI7120-26X4	ENSEMBLE - COURROIE D'APPUI-MOLLET COUSSINÉE SIMPLE 26" X 4"
MI7125-10X8	ENSEMBLE - COURROIE D'APPUI-MOLLET COUSSINÉE DOUBLE 10" X 8"
MI7125-11X8	ENSEMBLE - COURROIE D'APPUI-MOLLET COUSSINÉE DOUBLE 11" X 8"
MI7125-12X8	ENSEMBLE - COURROIE D'APPUI-MOLLET COUSSINÉE DOUBLE 12" X 8"
MI7125-13X8	ENSEMBLE - COURROIE D'APPUI-MOLLET COUSSINÉE DOUBLE 13" X 8"
MI7125-14X8	ENSEMBLE - COURROIE D'APPUI-MOLLET COUSSINÉE DOUBLE 14" X 8"
MI7125-15X8	ENSEMBLE - COURROIE D'APPUI-MOLLET COUSSINÉE DOUBLE 15" X 8"
MI7125-16X8	ENSEMBLE - COURROIE D'APPUI-MOLLET COUSSINÉE DOUBLE 16" X 8"
MI7125-17X8	ENSEMBLE - COURROIE D'APPUI-MOLLET COUSSINÉE DOUBLE 17" X 8"
MI7125-18X8	ENSEMBLE - COURROIE D'APPUI-MOLLET COUSSINÉE DOUBLE 18" X 8"
MI7125-19X8	ENSEMBLE - COURROIE D'APPUI-MOLLET COUSSINÉE DOUBLE 19" X 8"
MI7125-20X8	ENSEMBLE - COURROIE D'APPUI-MOLLET COUSSINÉE DOUBLE 20" X 8"
MI7125-21X8	ENSEMBLE - COURROIE D'APPUI-MOLLET COUSSINÉE DOUBLE 21" X 8"
MI7125-22X8	ENSEMBLE - COURROIE D'APPUI-MOLLET COUSSINÉE DOUBLE 22" X 8"
MI7125-23X8	ENSEMBLE - COURROIE D'APPUI-MOLLET COUSSINÉE DOUBLE 23" X 8"
MI7125-24X8	ENSEMBLE - COURROIE D'APPUI-MOLLET COUSSINÉE DOUBLE 24" X 8"
MI7125-26X8	ENSEMBLE - COURROIE D'APPUI-MOLLET COUSSINÉE DOUBLE 26" X 8"

AUTRES OPTIONS

NO. DESSIN	DESCRIPTION
FO-00321	DISPOSITIF RÉFLÉCHISSANT ROUGE ET BLANC
SC7725	CEINTURE PELVIENNE DE POSITIONNEMENT

PHYSIPRO

www.physipro.com

Canada

LES ÉQUIPEMENTS
ADAPTÉS PHYSIPRO INC.

370, 10e Avenue Sud
Sherbrooke (Québec)
J1G 2R7 Canada

T. 1 800 668-2252
F. 819 565-3337
order@physipro.com

Europe

Importer :
SASU PHYSIPRO IMPORT

Village des entrepreneurs
461, Saint-Léonard Street
49000 Angers - France

T. 02 41 69 38 01
F. 02.41.69.43.32
contact@physipro.fr

2026/03